simon

Poussoir à bascule 10AX 250V~ avec griffes Simon 82 Detail

RÉF. **75150-39-GR**

INFORMATION DE BASE

MATÉRIAU
Divers

COMPATIBILITÉ
Cadres Simon 82 Detail

CONTENU DE L'EMBALLAGE
Mécanisme

REMARQUES
Peut être associé à une touche avec voyant lumineux.

INFORMATION TECHNIQUE

MARCHÉ DISPONIBLE
CE

SECTION DE CÂBLE ADMISE (MM)
De 1,5 a 2,5 mm

NOMBRE D'ÉLÉMENTS POSSIBLES
1 élément

CLASSIFICATION IP
IP20

TYPE DE MÉCANISME
Pivoting

TENSION NOMINALE (V~)
250 V~

PLAGE DE TEMPÉRATURE DE FONCTIONNEMENT (ºC)
5 - 40 ºC

PLAGE DE TEMPÉRATURE DE STOCKAGE (ºC)
-25 - 50 ºC

VERSION
Simple

simon

INSTALLATION ET MAINTENANCE

DÉNUDAGE DE CÂBLE NÉCESSAIRE (MM)
11

INSTALLABLE DANS BOÎTE D'ENCASTREMENT
Universel

TYPE DE CONNEXION DE BORNE - FONCTION 1
Rapide

GRIFFE
Simon 27

TYPE D'INSTALLATION
Montage encastré ou apparent

RÉGLEMENTATION

RÉGLEMENTATIONS
NF EN. 60669-1 / NM 06.6.001

INFORMATION LOGISTIQUE

HAUTEUR EMBALLAGE UNITAIRE
0.00

LARGEUR EMBALLAGE UNITAIRE
0.00

LONGUEUR EMBALLAGE UNITAIRE
0.00

VOLUME EMBALLAGE UNITAIRE
0.00

POIDS BRUT EMBALLAGE UNITAIRE
0.06

POIDS NET DU PRODUIT
0.06

UNITÉ DE POIDS EMBALLAGE UNITAIRE
KGM

EAN EMBALLAGE
8421053191927

UNIT. CONTENUES EMBALLAGE
10

HAUTEUR EMBALLAGE
0.00

LARGEUR EMBALLAGE
0.00

LONGUEUR EMBALLAGE
0.00

VOLUME EMBALLAGE
0.00

POIDS BRUT EMBALLAGE
0.00

POIDS NET EMBALLAGE
0.58

UNITÉ DE POIDS EMBALLAGE
KGM

MECANISMOS SIMON 31, 75, 77, 82 Y 88

Mecanismos básicos / Basic switches

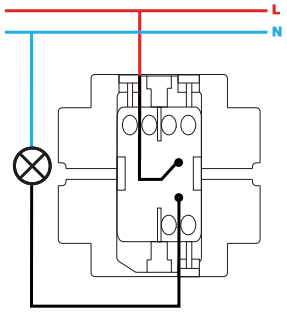

Interruptor unipolar / Single-pole switch
XXXX101-XXX

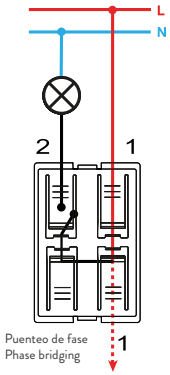

Interruptor unipolar / Single-pole switch
7700101-039

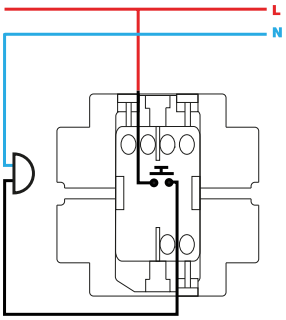

Pulsador / Push button switch
XXXX150-XXX

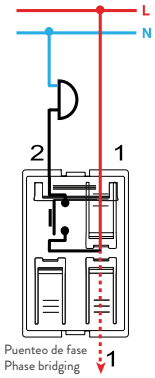

Pulsador / Push button switch
7700150-039

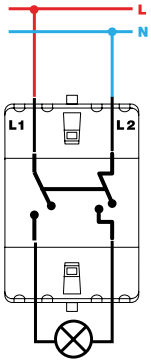

Interruptor bipolar / Double pole switch
XXXX133-XXX

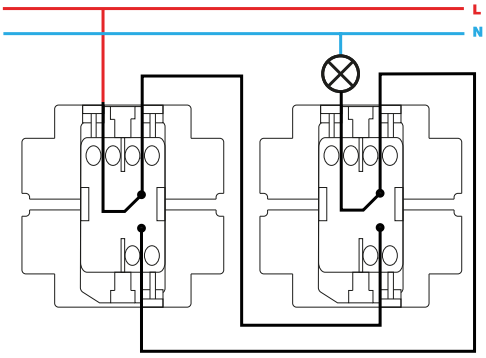

Conmutador / 2-way switch
XXXX201-XXX

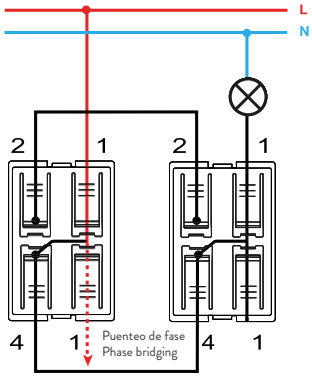

Conmutador / 2-way switch
7700201-039

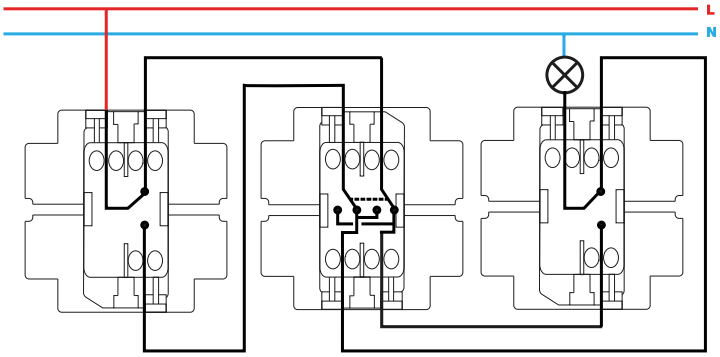

Conmutador cruce / Intermediate switch
XXXX251-XXX

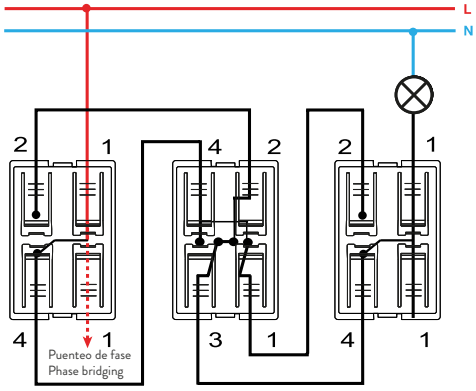

Conmutador cruce / Intermediate switch
7700251-039

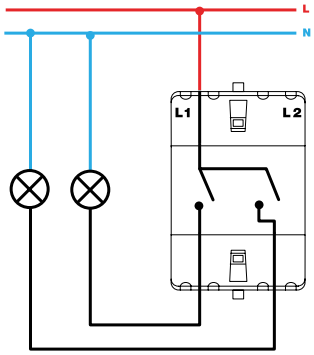

Grupo 2 interruptores / 2 switches group
XXXX398-XXX

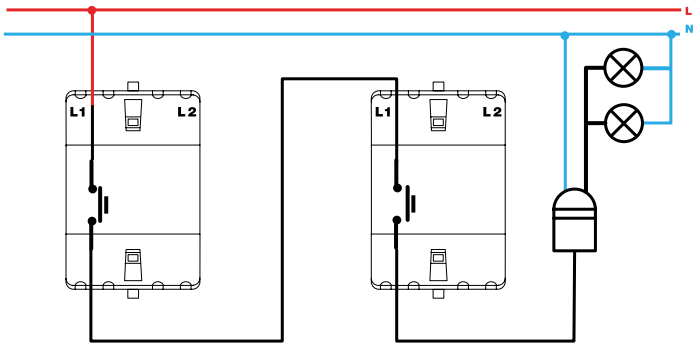

Pulsador desconexión / Push button desconexion switch
XXXX152-XXX

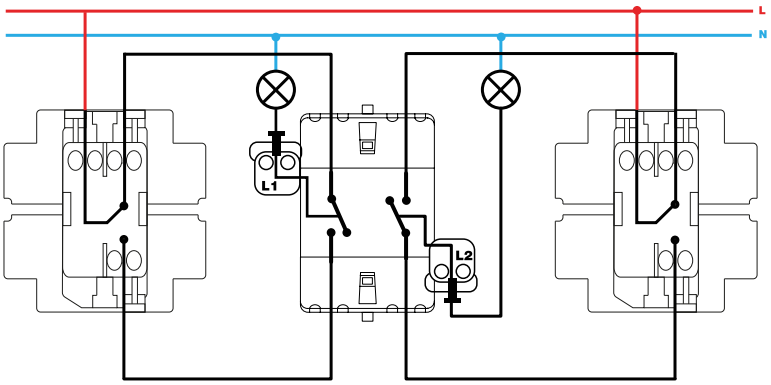

Grupo dos conmutadores / 2-way switches group
XXXX397-XXX

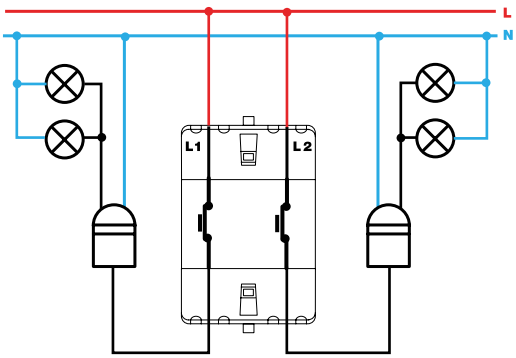

Grupo de pulsadores desconexión / Push button switch desconexion group XXXX395-XXX

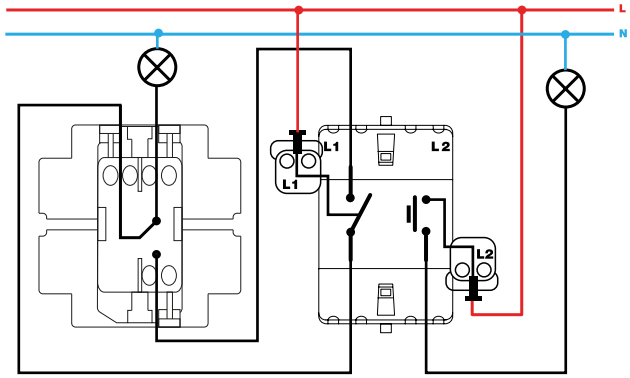

Grupo conmutador y pulsador / 2-way and push button switch group
XXXX301-XXX

Mecanismos con piloto / Pilot switches

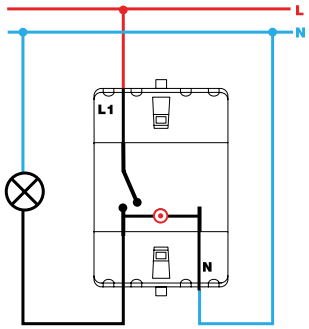

Interruptor unipolar / Single-pole switch
XXXX102-XXX

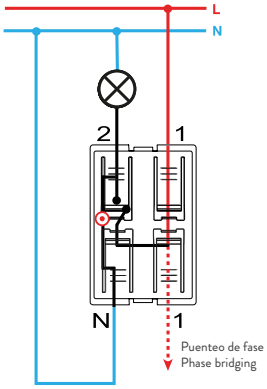

Interruptor con piloto / Push button pilot switch
7700112-039

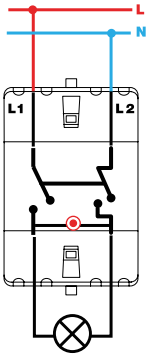

Interruptor bipolar / Double pole switch
XXXX134-XXX

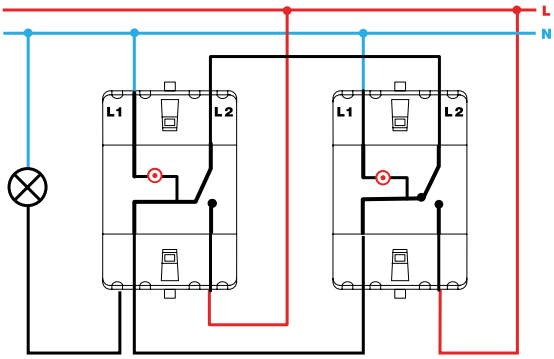

Conmutador / 2-way switch
XXXX202-XXX

Mecanismos con luminoso / Switches with light

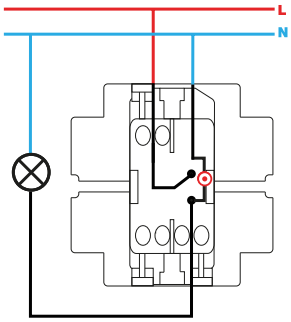

Interruptor unipolar con luminoso / Single-pole switch with light
XXXX104-XXX

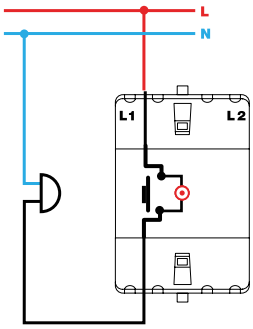

Pulsador con luminoso / Push button switch with light
XXXX160-XXX

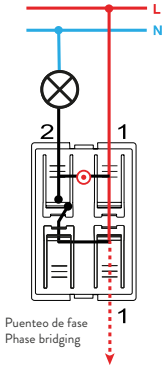

Pulsador con luminoso / Push button switch with light
7700160-039

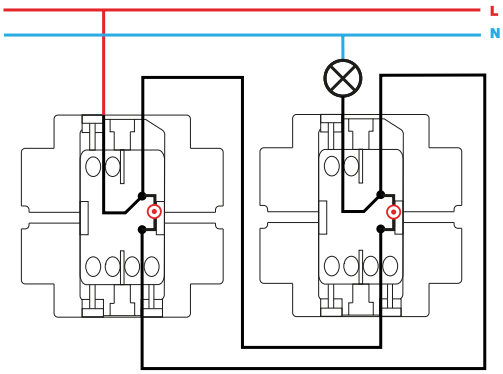

Conmutador con luminoso / 2-way switch with light
XXXX204-XXX

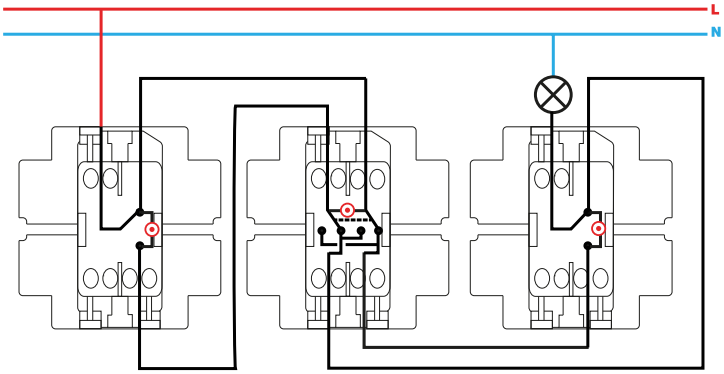

Conmutador cruce con luminoso / Intermediate switch with light
XXXX254-XXX

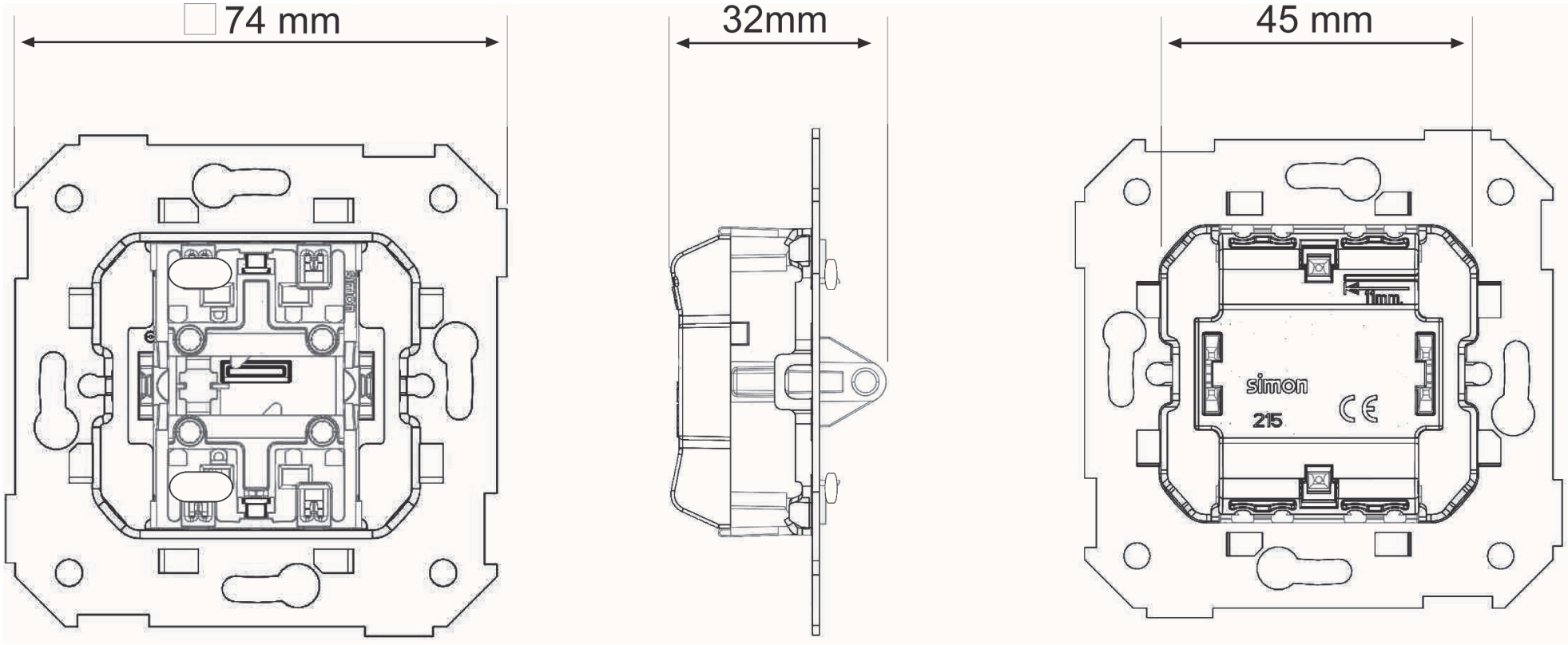
74 mm
32mm
45 mm
simon
11mm.
simon
215