Base de enchufe Schuko Simon iO 16A 230 V~ com sistema de parafuso de titânio Simon 270

REF. **21000432-096**

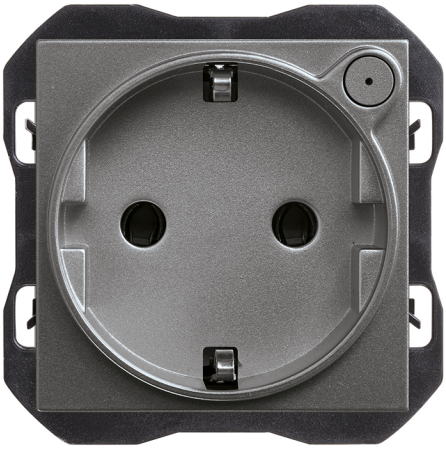

INFORMAÇÃO BÁSICA

DESCRIÇÃO

Descubra Base de enchufe Schuko Simon iO 16A 230 V~ com sistema de parafuso de titânio Simon 270 da série Simon 270. Um produto concebido para oferecer funcionalidade, compatibilidade e estilo em instalações residenciais e comerciais.

ACABAMENTO

Titânio

COMPATIBILIDADE

Espelhos Simon 270

CLASSE ETIM

EC000125

MATERIAL

Metal,Plástico

CONTEÚDO DA EMBALAGEM

Mecanismo, tampa e folha de instruções

simon

INFORMAÇÃO TÉCNICA

DISPONÍVEL NO MERCADO
CE

SECÇÃO DE CABO PERMITIDA (MM)
2 x 1,5 a 2,5 mm

NÚMERO DE ELEMENTOS POSSÍVEIS
1 elemento

FREQUÊNCIA
50 Hz

INTENSIDADE (A)
16 A

NÚMERO DE INTERRUPTORES
1

CLASSIFICAÇÃO IP
IP20

MANUTENÇÃO
Limpar com um pano suave e seco. Não utilizar panos e/ou detergentes abrasivos que contenham cloro.

TIPO DE MECANISMO
Insertion

FAIXA DE TEMPERATURA DE OPERAÇÃO (ºC)
0 - 35ºC

ALIMENTAÇÃO (V~)
230 V~

RAL
9007

FAIXA DE TEMPERATURA DE ARMAZENAMENTO (ºC)
-25 - 50 ºC

TENSÃO (V~)
230 V~

INSTALAÇÃO E MANUTENÇÃO

DESCASCAMENTO NECESSÁRIO DO CABO (MM)
10

INSTALÁVEL EM CAIXA DE JUNÇÃO EMBUTIDA
Universal

DIREÇÃO DE INSTALAÇÃO
Horizontal, Vertical

TIPO DE INSTALAÇÃO
Apto para encastrar

TIPO DE CONEXÃO DO TERMINAL - FUNÇÃO 1
Por parafuso

REGULAMENTAÇÃO

REGULAMENTOS
Dir. 2011/65/UE RoHS + post. mod.|Dir. 2014/53/UE RED|EN 50428:2005|EN 50428:2005 A1:2007|EN 50428:2005 A2:2009|EN IEC 63000:2018|ETSI EN 300328 V2.2.2|IEC 60884-1 Ed 3.2|UNE 20315-1-1:2017|UNE 20315-1-2:2017 |DS 60884-2-D1:2023

simon

INFORMAÇÃO LOGÍSTICA

CÓDIGO EAN UNITÁRIO
8421053281826

ALTURA EMBALAGEM UNITÁRIA
0.00

LARGURA DA EMBALAGEM UNITÁRIA
0.00

COMPRIMENTO EMBALAGEM UNITÁRIA
0.00

VOLUME EMBALAGEM UNITÁRIA
0.00

PESO BRUTO EMBALAGEM UNITÁRIA
0.09

PESO LÍQUIDO DO PRODUTO
0.09

UNIDADE DE PESO EMBALAGEM UNITÁRIA
KGM

EAN EMBALAGEM
8421053281826

UNID. CONTIDAS EMBALAGEM
1

ALTURA EMBALAGEM
80.00

LARGURA DA EMBALAGEM
55.00

COMPRIMENTO EMBALAGEM
55.00

UNIDADE DE MEDIDA EMBALAGEM
MMT

VOLUME EMBALAGEM
242000.00

UNIDADE DE VOLUME EMBALAGEM
MMQ

PESO BRUTO EMBALAGEM
0.00

PESO LÍQUIDO EMBALAGEM
0.09

UNIDADE DE PESO EMBALAGEM
KGM

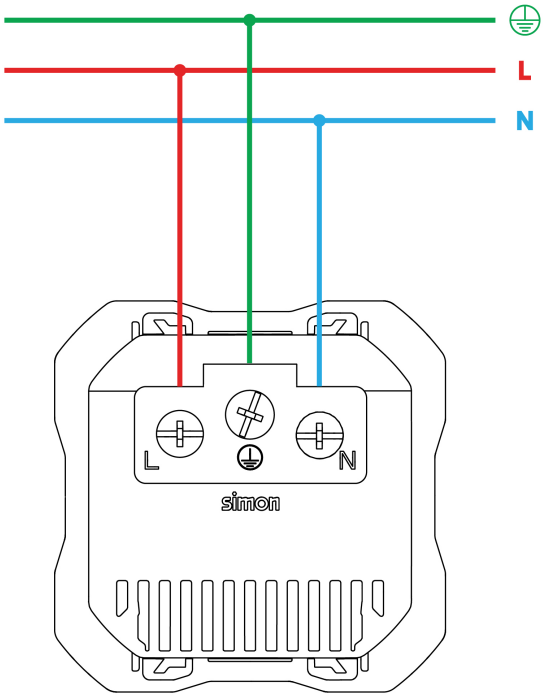

Para información más detallada consultar la hoja de instrucciones
For more detailed information check the instruction sheet