Detector de presencia IR 127V~ 127V~ blanco Simon 26

REF. **2600342-030**

simon

INFORMACIÓN BÁSICA

DESCRIPCIÓN

Uno de los productos con más demanda actualmente en nuestro catálogo, son los detectores de presencia. Estos dispositivos son muy prácticos y permiten ahorrar mucho en electricidad. Pueden ser implementados en instalaciones caseras, en lugares de trabajo y en cualquier sitio, por lo general al aire libre.

El detector de presencia IR de la serie 26 de Simon es el mejor modelo que puede conseguirse. Fabricado en los materiales de la mejor calidad, puede resistir los elementos climáticos perfectamente y brinda una durabilidad que permitirá contar con su funcionamiento durante mucho tiempo. Tiene un rango de detección de 180º y está diseñado para voltajes de 127V.

No sólo es un dispositivo altamente funcional, sino que su diseño es innovador y elegante.

Este modelo viene en una terminación blanca muy bien acabada para mantener el mejor gusto aún en instalaciones de exterior que estarán expuestas a las inclemencias del clima.

ACABADO

Blanco

COMPATIBILIDAD

Placas Simon 26

CONTENIDO DEL EMBALAJE

Mecanismo e instrucciones

OBSERVACIONES

Se debe instalar la placa en posición horizontal

INFORMACIÓN TÉCNICA

MERCADO DISPONIBLE

México y Latinoamérica

SECCIÓN DE CABLE ADMITIDA (MM)

3,3 mm

INTENSIDAD (A)

6 A

MANTENIMIENTO

Limpiar con un paño suave y seco. No utilizar paños y/o limpiadores abrasivos que contengan cloro.

RANGO APROXIMADO (M)

8 m

RANGO DE TEMPERATURA DE ALMACENAMIENTO (ºC)

50 ºC

VERSIÓN

Individual

INSTALACIÓN Y MANTENIMIENTO

DESNUDADO DE CABLE NECESARIO (MM)
11

INSTALABLE EN CAJA DE EMPOTRAR
Universal

DIRECCIÓN DE INSTALACIÓN
Vertical y horizontal

TIPO DE INSTALACIÓN
Apto para empotrar

NORMATIVA

REGULACIONES
NMX-J-005-ANCE-2005 + NMX-J-508-ANCE-2010

INFORMACIÓN LOGÍSTICA

CÓDIGO EAN UNITARIO
7506207325067

ALTURA EMBALAJE UNITARIO
27.00

ANCHO EMBALAJE UNITARIO
58.00

LONGITUD EMBALAJE UNITARIO
61.00

UNIDAD DE MEDIDA EMBALAJE UNITARIO
MMT

VOLUMEN EMBALAJE UNITARIO
0.10

UNIDAD DE VOLUMEN EMBALAJE UNITARIO
DMQ

PESO BRUTO EMBALAJE UNITARIO
0.06

PESO NETO DEL PRODUCTO
0.03

UNIDAD DE PESO EMBALAJE UNITARIO
KGM

EAN EMBALAJE
7506207334953

UDS. CONTENIDAS EMBALAJE
8

ALTURA EMBALAJE
0.00

ANCHO EMBALAJE
0.00

LONGITUD EMBALAJE
0.00

VOLUMEN EMBALAJE
0.00

PESO BRUTO EMBALAJE
0.00

PESO NETO EMBALAJE
0.24

UNIDAD DE PESO EMBALAJE
KGM

VISTA FRONTAL E ISOMÉTRICA DEL PRODUCTO

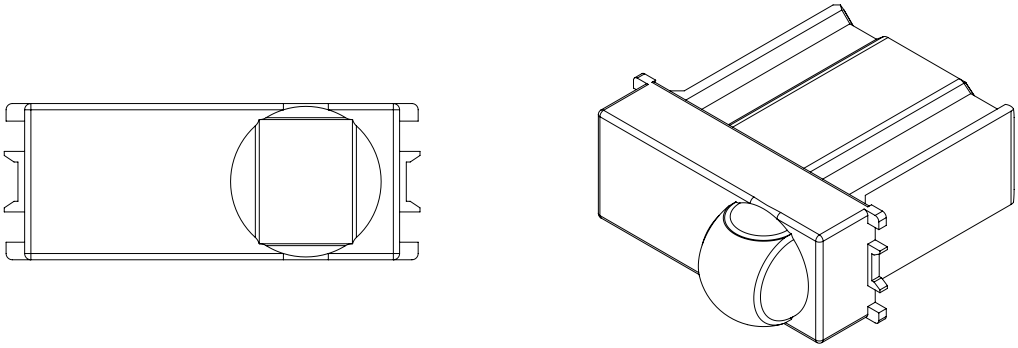

DIAGRAMA DE MONTAJE

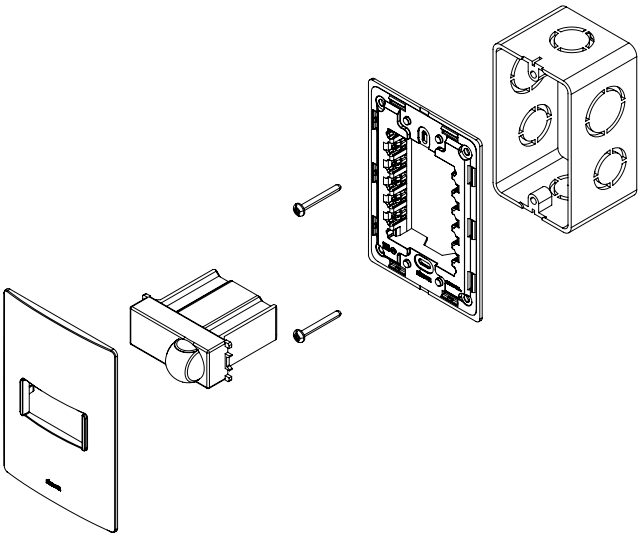

*Placa y chasis NO incluidos

DIAGRAMA DE CONEXIÓN

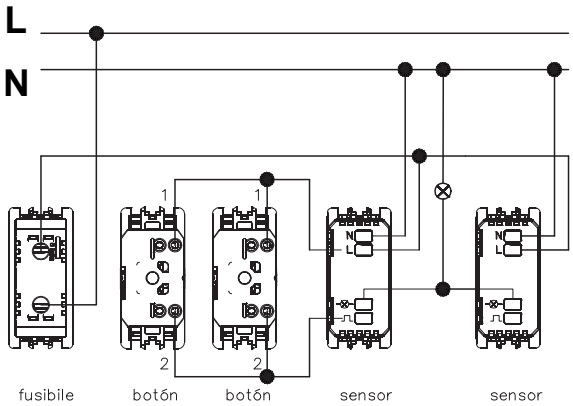

VISTA FRONTAL E ISOMÉTRICA DEL PRODUCTO

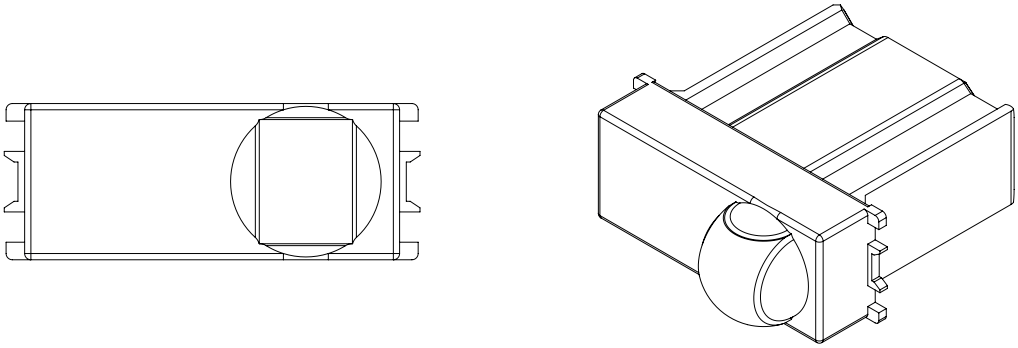

DIAGRAMA DE MONTAJE

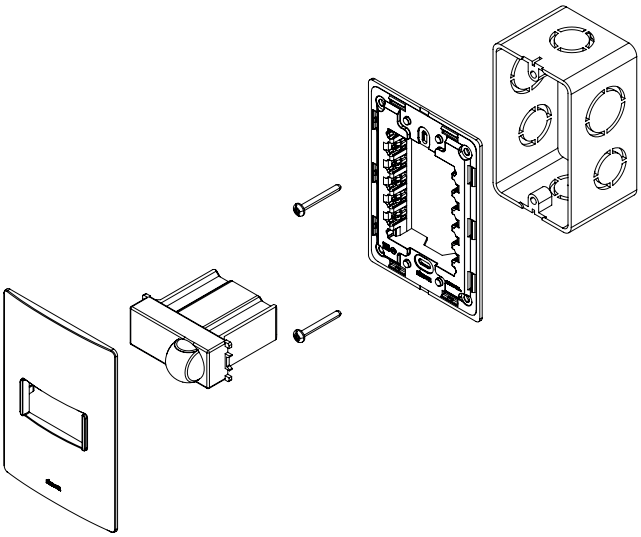

*Placa y chasis NO incluidos
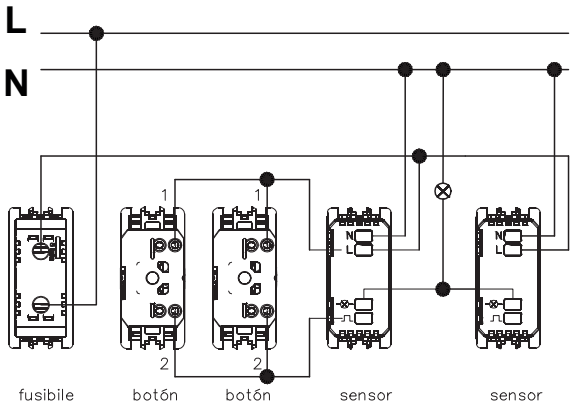
DIAGRAMA DE CONEXIÓN