Minicolumna aluminio de 2 caras para 10 elementos por cara y embellecedores grafito Simon 500 Cima

REF. **52550225-033**



INFORMACIÓN BÁSICA

DESCRIPCIÓN

Se trata de una minicolumna de aluminio anodizado de 2 caras diseñada para encajar 10 elementos por cada una de las caras. Consta de embellecedores con acabado en grafito y tiene unas medidas de 709 x 110 x 127 mm. El artículo está en cumplimiento con la normativa y es apto para instalar en cualquier tipo de suelo, ya sea este técnico o de pavimento. La forma del zócalo de la minicolumna hace posible que esta se integre a la perfección con la canal de suelo de 85x18 mm. Pertenece a la serie Simon 500 Cima, una colección que propone un innovador sistema de conectividad. Esta serie es, sin duda, la mejor opción para disfrutar de una alta velocidad en transmisión de datos. En cuanto al mantenimiento de la minicolumna, lo ideal es utilizar un paño suave y seco y dar leves pasadas, evitando los limpiadores abrasivos que contengan cloro.

ACABADO

Aluminio

MATERIAL

Aluminio

COMPATIBILIDAD

Mecanismos Simon 500 CIMA y Simon 27 Play/Simon K45 (mediante adaptador)

CONTENIDO DEL EMBALAJE

Minicolumna, zócalo, embellecedor inferior y superior, espuma adhesiva antideslizante, tacos de fijación, cable toma tierra, tornillería y manual de instalación

CLASE ETIM

EC001941

OBSERVACIONES

La forma del zócalo permite la integración de la minicolumna con la canal de suelo de 85 x 18 mm

INFORMACIÓN TÉCNICA

MERCADO DISPONIBLE
CE

PROTECCIÓN CONTRA EL ACCESO DIRECTO DE CONTACTOS
No

PROTECCIÓN CONTRA LA ENTRADA DE POLVO Y OBJETOS PEQUEÑOS
Si, gracias a la inclusión de espuma protectora

DISPONIBLE EN
1 y 2 caras

TEMP MÁX DURANTE TRABAJOS DE CONSTRUCCIÓN (ºC)
+120º C

RESISTENCIA DE PUESTA A TIERRA
< 0,05 ?

PROPIEDADES ELÉCTRICAS
Con continuidad eléctrica

INMUNIDAD ELECTROMAGNÉTICA PARA CABLEADO VDM
Separación constante entre cableado eléctrico y de Voz, Datos y Multimedia eliminando interferencias electromagnéticas y posibles errores de transmisión.

CLASIFICACIÓN IP
IP4X

DISPONIBILIDAD DE KIT
No

MANTENIMIENTO
Limpiar con un paño suave y seco. No utilizar paños y/o limpiadores abrasivos que contengan cloro.

RANGO DE TEMPERATURA DURANTE LA INSTALACIÓN (ºC)
-25 a +120º C

NÚMERO DE MÓDULOS
10 por cara

VERSIÓN
2 caras

INSTALACIÓN Y MANTENIMIENTO

EXTRACCIÓN DE COMPONENTES
Únicamente con herramienta

TIPO DE FIJACIÓN
Mediante tornillería suministrada

DIRECCIÓN DE INSTALACIÓN
Vertical

TIPO DE INSTALACIÓN
Apto para instalar en cualquier tipo de suelo, ya sea técnico o en pavimento

TORNILLOS NECESARIOS PARA FIJAR AL SUELO
4

EXTRACCIÓN DE MARCOS DE RECORTE
Únicamente con herramienta

NORMATIVA

REGULACIONES
Directive 2014/35/UE LVD + EN 50085-2-4:2009

INFORMACIÓN LOGÍSTICA

CÓDIGO EAN UNITARIO
8421053094488

ALTURA EMBALAJE UNITARIO
0.00

ANCHO EMBALAJE UNITARIO
0.00

LONGITUD EMBALAJE UNITARIO
0.00

VOLUMEN EMBALAJE UNITARIO
0.00

PESO BRUTO EMBALAJE UNITARIO
1.91

PESO NETO DEL PRODUCTO
1.91

UNIDAD DE PESO EMBALAJE UNITARIO
KGM

EAN EMBALAJE
8421053094488

UDS. CONTENIDAS EMBALAJE
1

ALTURA EMBALAJE
124.00

ANCHO EMBALAJE
142.00

LONGITUD EMBALAJE
1170.00

UNIDAD DE MEDIDA EMBALAJE
MMT

VOLUMEN EMBALAJE
20601360.00

UNIDAD DE VOLUMEN EMBALAJE
MMQ

PESO BRUTO EMBALAJE
0.00

PESO NETO EMBALAJE
1.91

UNIDAD DE PESO EMBALAJE
KGM

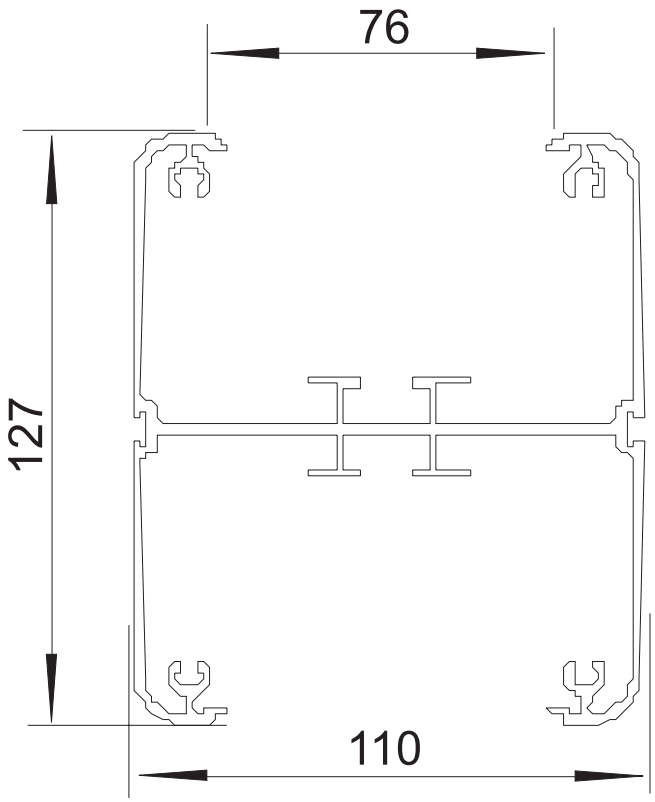
76
127
110

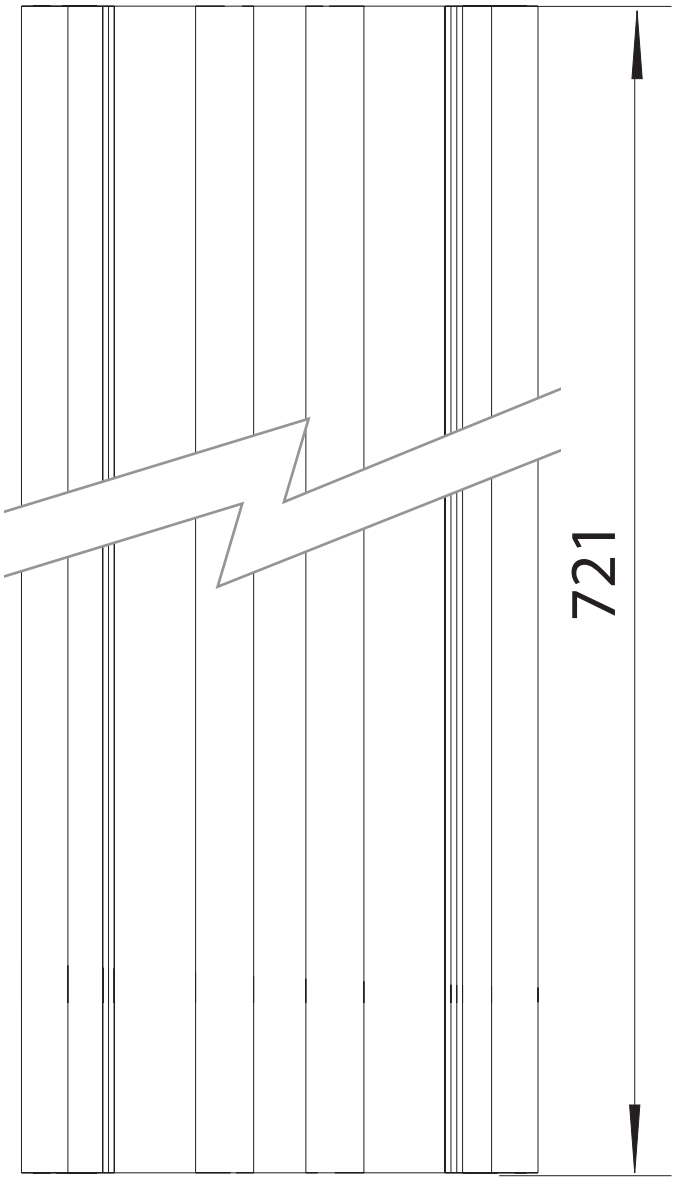
721