Base de enchufe P40 16A con embornamiento a tornillo 2 elementos rojo K45

REF. **K05/6**

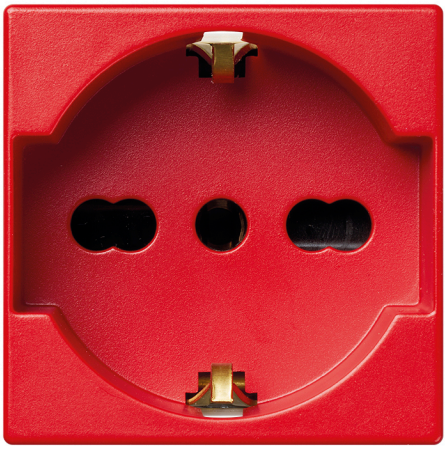

INFORMACIÓN BÁSICA

DESCRIPCIÓN

Base de enchufe de tipo italiana P40 Simon K45 en color rojo y con tipo de embornamiento a tornillo. Está realizada con componentes metálicos con aislamiento termoplástico y autoextinguible, además de libres de halógenos que garantizan la baja toxicidad en caso de emisión de humos y la no propagación de llamas en caso de incendio. La base de enchufe Simon K45 rojo ha sido fabricada según la normativa del país y es una base apta tanto para superficie como para empotrar. Su mantenimiento es bastante sencillo: tan solo tendrás que utilizar un paño suave y seco para limpiarla y no utilizar paños ni limpiadores abrasivos que contengan cloro ya que podrían dañarla. Es una base ideal para instalar en cualquier tipo de instancia y con cualquier temperatura, ya que soporta desde los -5 hasta los 60ºC.

ACABADO

Rojo

MATERIAL

Plástico

COMPATIBILIDAD

Envolventes Simon K45 para su instalación en pared, suelo, techo y mobiliario y envolventes Simon 500 Cima (requiere combinar con el adaptador de K45 a 500 Cima ref.50012088-030)

CLASE ETIM

EC000125

INFORMACIÓN TÉCNICA

MERCADO DISPONIBLE
CE

SECCIÓN DE CABLE ADMITIDA (MM)
De 1,5 a 2,5 mm

RIGIDEZ DIELÉCTRICA
Sin perforación ni contorneo con 2000 V a 50 Hz durante 1 minuto

FORMATO
P40

RESISTENCIA AL CALOR (ºC)
+125ºC (según norma IEC 60695-10-2)

RESISTENCIA DE AISLAMIENTO (V-MΩ)
>5 MΩ a 500 V

INTENSIDAD (A)
16 A

CLASIFICACIÓN IP
IP20

MANTENIMIENTO
Limpiar con un paño suave y seco. No utilizar paños y/o limpiadores abrasivos que contengan cloro.

RANGO DE TEMPERATURA DURANTE LA INSTALACIÓN (ºC)
-5 a 60º C

TIPO DE MECANISMO
Insertion

NÚMERO DE MÓDULOS
2 módulos

RAL
3002

NÚMERO DE BASES DE ENCHUFE
1

VERSIÓN
Individual

INSTALACIÓN Y MANTENIMIENTO

DESNUDADO DE CABLE NECESARIO (MM)
12

EXTINCIÓN (ºC)
+850ºC / 30 segundos (GWFI según norma IEC 60695-10-2)

INSTALABLE EN CAJA DE EMPOTRAR
Universal, específico Simon K45 y específico Simon 500 Cima mediante adaptador ref.50012088-030

DIRECCIÓN DE INSTALACIÓN
Vertical

EXTRACCIÓN DEL ENCHUFE
Únicamente con herramienta

TIPO DE CONEXIÓN DE TERMINAL - FUNCIÓN 1
A tornillo

NÚMERO DE TERMINALES
3 entradas y 3 salidas

NORMATIVA

REGULACIONES

Dir. 2011/65/UE RoHS + post. mod.EN IEC 63000:2018 |IEC 60884-1 Ed 3.2 |CEI 23-50 V4

INFORMACIÓN LOGÍSTICA

ALTURA EMBALAJE UNITARIO
0.00

ANCHO EMBALAJE UNITARIO
0.00

LONGITUD EMBALAJE UNITARIO
0.00

VOLUMEN EMBALAJE UNITARIO
0.00

PESO BRUTO EMBALAJE UNITARIO
0.04

PESO NETO DEL PRODUCTO
0.04

UNIDAD DE PESO EMBALAJE UNITARIO
KGM

EAN EMBALAJE
8421053314166

UDS. CONTENIDAS EMBALAJE
10

ALTURA EMBALAJE
245.00

ANCHO EMBALAJE
50.00

LONGITUD EMBALAJE
140.00

UNIDAD DE MEDIDA EMBALAJE
MMT

VOLUMEN EMBALAJE
1715000.00

UNIDAD DE VOLUMEN EMBALAJE
MMQ

PESO BRUTO EMBALAJE
0.48

PESO NETO EMBALAJE
0.40

UNIDAD DE PESO EMBALAJE
KGM

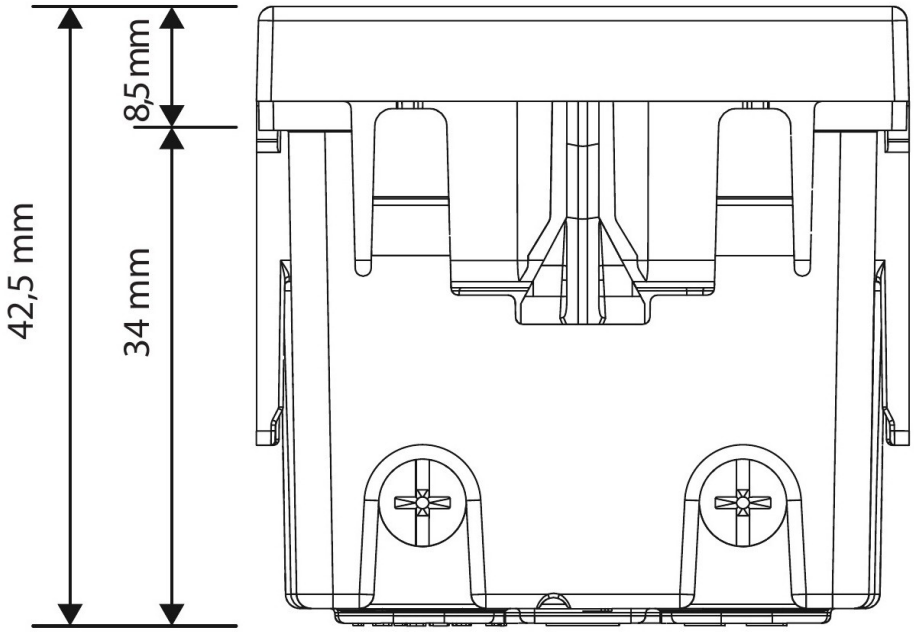
8,5 mm
42,5 mm
34 mm

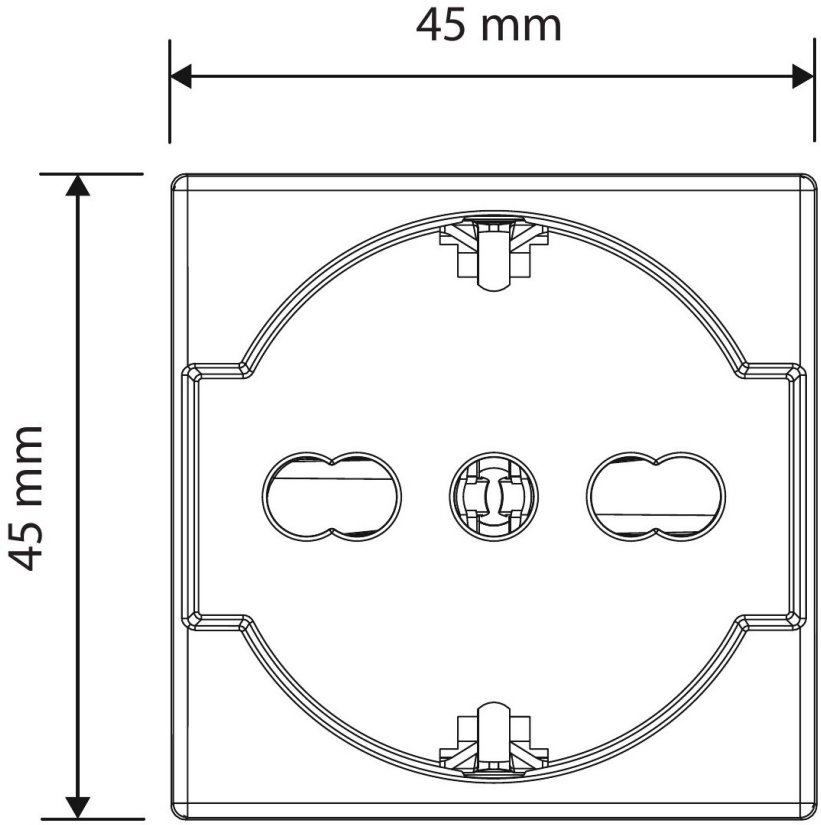
45 mm
45 mm