Placa para termóstato de aquecimento champanhe Simon 82

REF. **82505-34**

simon

INFORMAÇÃO BÁSICA

DESCRIÇÃO

Placa para termóstato de aquecimento fabricado em cor champanhe e que poderás encontrar na série Simon 82. Uma das faixas da Simon com mais opções de personalização disponíveis, além disso dão-te a opção de selecionar o design que mais se ajuste às tuas necessidades e às do teu lar entre seis acabamentos com diferentes texturas, te recomendamos que seleções o espelho na mesma cor que o acabamento do suporte da tecla escolhida para sempre poder tirar as maiores prestações do teu elemento.

A instalação será realmente simples devido à compatibilidade da série Simon 82 com a gama Simon 77, fazendo que os mecanismos da última sejam funcionais nos componentes da Simon 82. Podendo beneficiar da facilidade de instalar um elemento em apenas três simples passos, podendo assim o pôr em funcionamento sem descarnar ou trançar um único cabo e sem a necessidade de utilizar uma ferramenta adicional para levar a cabo sua correta instalação, o elemento é adequado para a instalação em superfície ou para encastrar.

ACABAMENTO
Champagne

MATERIAL
Plástico

CONTEÚDO DA EMBALAGEM
Placa

SÍMBOLO

COMPATIBILIDADE
Mecanismos Simon 75

CLASSE ETIM
EC000011

OBSERVAÇÕES
Disponível em 6 acabamentos. É recomendado escolher um espelho com a mesma cor de suporte da tecla selecionada.

INFORMAÇÃO TÉCNICA

DISPONÍVEL NO MERCADO
CE

NÚMERO DE ELEMENTOS POSSÍVEIS
1 elemento

FUNÇÃO INDICADORA
Sim

CLASSIFICAÇÃO IP
IP20

MANUTENÇÃO
Limpar com um pano suave e seco. Não utilizar panos e/ou detergentes abrasivos que contenham cloro.

FAIXA DE TEMPERATURA DE OPERAÇÃO (ºC)
5 - 40 ºC

FAIXA DE TEMPERATURA DE ARMAZENAMENTO (ºC)
-25 - 50 ºC

VERSÃO
Individual

simon

INSTALAÇÃO E MANUTENÇÃO

DIREÇÃO DE INSTALAÇÃO

Horizontal, Vertical

TIPO DE INSTALAÇÃO

Apto para superfície e para encastrar

REGULAMENTAÇÃO

REGULAMENTOS

Dir. 2014/35/UE LVD|Dir. 2014/30/UE EMC|Dir. 2011/65/UE RoHS + post. mod.|EN 60730-2-9:2010|EN IEC 63000:2018

simon

INFORMAÇÃO LOGÍSTICA

CÓDIGO EAN UNITÁRIO
8421053259979

ALTURA EMBALAGEM UNITÁRIA
0.00

LARGURA DA EMBALAGEM UNITÁRIA
0.00

COMPRIMENTO EMBALAGEM UNITÁRIA
0.00

UNIDADE DE MEDIDA EMBALAGEM UNITÁRIA
MMT

VOLUME EMBALAGEM UNITÁRIA
1504126.00

UNIDADE DE VOLUME EMBALAGEM UNITÁRIA
MMQ

PESO BRUTO EMBALAGEM UNITÁRIA
0.02

PESO LÍQUIDO DO PRODUTO
0.02

UNIDADE DE PESO EMBALAGEM UNITÁRIA
KGM

EAN EMBALAGEM
8421053060728

UNID. CONTIDAS EMBALAGEM
5

ALTURA EMBALAGEM
81.00

LARGURA DA EMBALAGEM
82.00

COMPRIMENTO EMBALAGEM
90.00

UNIDADE DE MEDIDA EMBALAGEM
MMT

VOLUME EMBALAGEM
597780.00

UNIDADE DE VOLUME EMBALAGEM
MMQ

PESO BRUTO EMBALAGEM
0.10

PESO LÍQUIDO EMBALAGEM
0.10

UNIDADE DE PESO EMBALAGEM
KGM

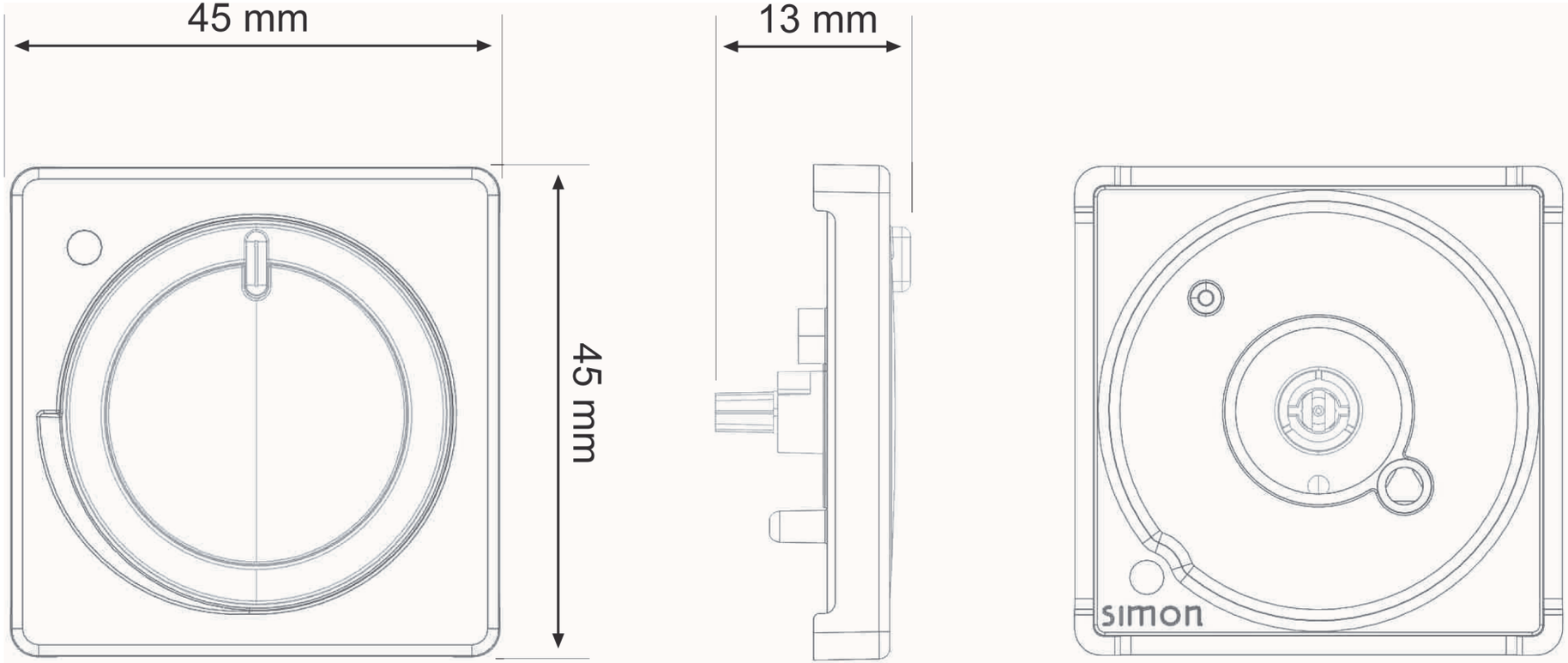
45 mm
45 mm
13 mm
simon