Base de tomada P40 16A com ligação de bornes por parafuso 2 elementos vermelho K45

REF. **K05/6**

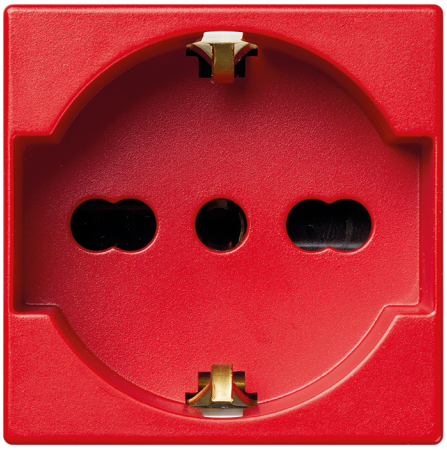

INFORMAÇÃO BÁSICA

ACABAMENTO
Vermelho

MATERIAL
Plástico

COMPATIBILIDADE
Envolventes Simon K45 para sua instalação em parede, chão, teto e mobiliário e envolventes Simon 500 Cima (requer combinar com o adaptador de K45 a 500 Cima ref.50012088-030)

CLASSE ETIM
EC000125

INFORMAÇÃO TÉCNICA

FORMATO
P40

CLASSIFICAÇÃO IP
IP20

RAL
3002

INTENSIDADE (A)
16 A

MANUTENÇÃO
Limpar com um pano suave e seco. Não utilizar panos e/ou detergentes abrasivos que contenham cloro.

INSTALAÇÃO E MANUTENÇÃO

DESCASCAMENTO NECESSÁRIO DO CABO (MM)
12

EXTINÇÃO (ºC)
+850 °C / 30 segundos (GWFI segundo norma IEC 60695-10-2)

REMOÇÃO DA TOMADA
Unicamente com ferramenta

TIPO DE CONEXÃO DO TERMINAL - FUNÇÃO 1
Por parafuso

INFORMAÇÃO LOGÍSTICA

ALTURA EMBALAGEM UNITÁRIA
0.00

LARGURA DA EMBALAGEM UNITÁRIA
0.00

COMPRIMENTO EMBALAGEM UNITÁRIA
0.00

VOLUME EMBALAGEM UNITÁRIA
0.00

PESO BRUTO EMBALAGEM UNITÁRIA
0.04

PESO LÍQUIDO DO PRODUTO
0.04

UNIDADE DE PESO EMBALAGEM UNITÁRIA
KGM

EAN EMBALAGEM
8421053314166

UNID. CONTIDAS EMBALAGEM
10

ALTURA EMBALAGEM
245.00

LARGURA DA EMBALAGEM
50.00

COMPRIMENTO EMBALAGEM
140.00

UNIDADE DE MEDIDA EMBALAGEM
MMT

VOLUME EMBALAGEM
1715000.00

UNIDADE DE VOLUME EMBALAGEM
MMQ

PESO BRUTO EMBALAGEM
0.48

PESO LÍQUIDO EMBALAGEM
0.40

UNIDADE DE PESO EMBALAGEM
KGM

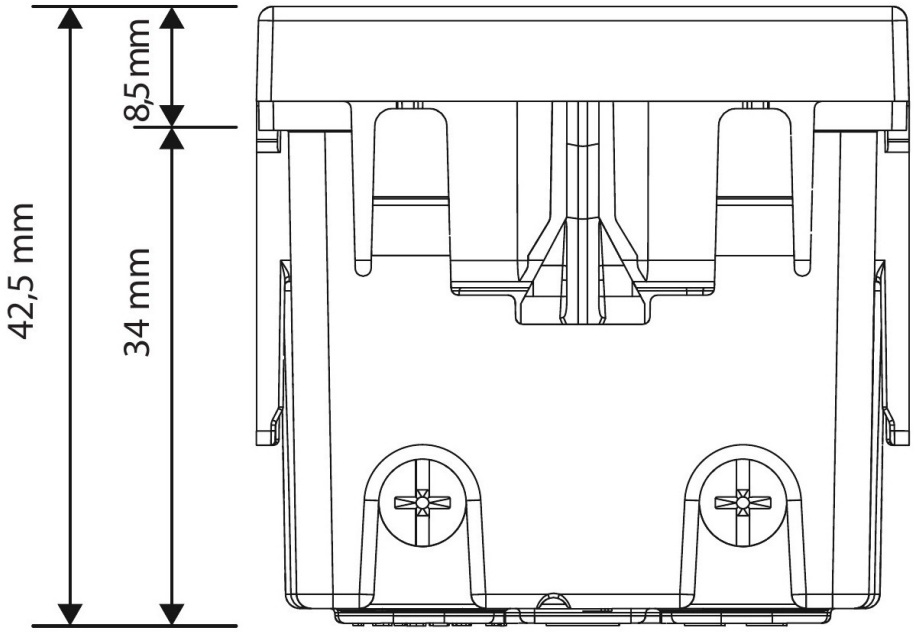
8,5 mm
42,5 mm
34 mm

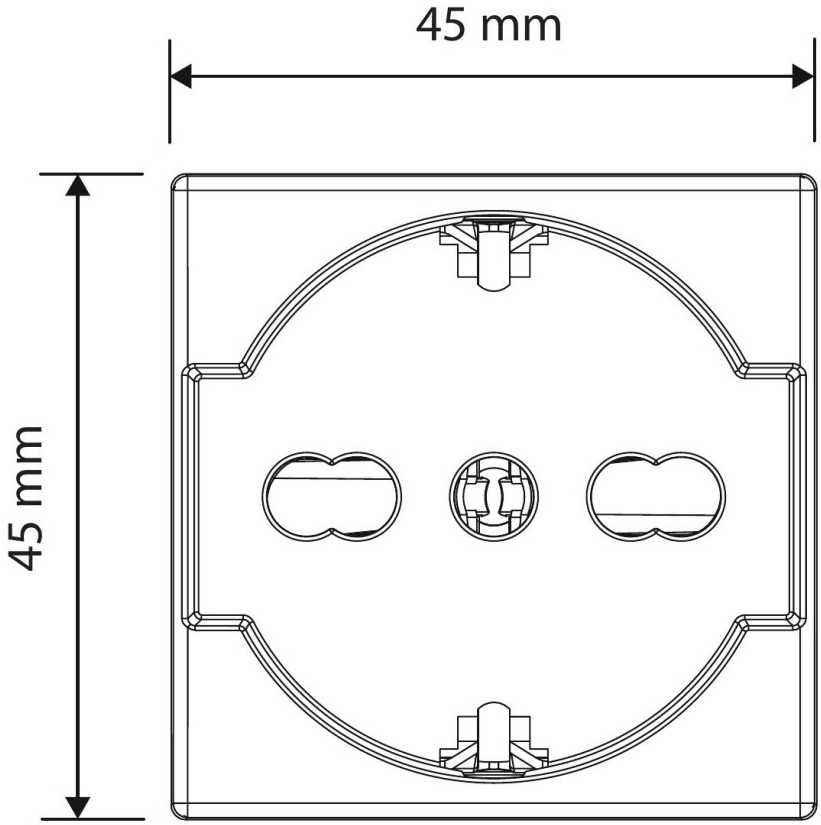
45 mm
45 mm