Tampa para base de tomada bipolar preto mate Simon 360

REF. **36000040-098**

INFORMAÇÃO BÁSICA

DESCRIÇÃO

Tampa para base de tomada bipolar em acabamento preto da série Simon 360. O acabamento mate, além de ser tendência e integrar-se em qualquer ambiente, evita os reflexos de luz e diminui a manutenção ao reduzir as manchas e marcas. Toque suave e de qualidade que proporciona uma sensação de produto sofisticado em todas as cores da série. A uréia é o material principal e conta com alta resistência e durabilidade, garantindo uma vida útil prolongada. Tampa projetada para sua instalação em mecanismos Simon 75.

ACABAMENTO

Preto Matt

COMPATIBILIDADE

Mecanismos Simon 75

MATERIAL

Aço,Termoestável

CLASSE ETIM

EC000011

OBSERVAÇÕES

Disponível em 3 acabamentos mate s360. Disponível espelho com a mesma cor do interior selecionado para criar conjunto monocromático ou possibilidade de conjunto bicolor. Para a sua limpeza, recomenda-se o uso de um pano levemente umedecido em água com sabão, evitando o uso de panos ou limpadores abrasivos que contenham cloro, para não danificar a superfície do produto.

INFORMAÇÃO TÉCNICA

FORMATO
Bipolar

CLASSIFICAÇÃO IP
IP20

RAL
9005

FUNÇÃO INDICADORA
Não

MANUTENÇÃO
Limpar com um pano suave e seco. Não utilizar panos e/ou detergentes abrasivos que contenham cloro.

INSTALAÇÃO E MANUTENÇÃO

REMOÇÃO DA TAMPA
Unicamente com ferramenta

DIREÇÃO DE INSTALAÇÃO
Horizontal, Vertical

simon

INFORMAÇÃO LOGÍSTICA

CÓDIGO EAN UNITÁRIO
8421053439319

ALTURA EMBALAGEM UNITÁRIA
0.00

LARGURA DA EMBALAGEM UNITÁRIA
0.00

COMPRIMENTO EMBALAGEM UNITÁRIA
0.00

UNIDADE DE MEDIDA EMBALAGEM UNITÁRIA
MMT

VOLUME EMBALAGEM UNITÁRIA
0.00

UNIDADE DE VOLUME EMBALAGEM UNITÁRIA
MMQ

PESO BRUTO EMBALAGEM UNITÁRIA
0.03

PESO LÍQUIDO DO PRODUTO
0.03

UNIDADE DE PESO EMBALAGEM UNITÁRIA
KGM

EAN EMBALAGEM
8421053434468

UNID. CONTIDAS EMBALAGEM
10

ALTURA EMBALAGEM
90.00

LARGURA DA EMBALAGEM
165.00

COMPRIMENTO EMBALAGEM
220.00

UNIDADE DE MEDIDA EMBALAGEM
MMT

VOLUME EMBALAGEM
3267000.00

UNIDADE DE VOLUME EMBALAGEM
MMQ

PESO BRUTO EMBALAGEM
0.43

PESO LÍQUIDO EMBALAGEM
0.28

UNIDADE DE PESO EMBALAGEM
KGM

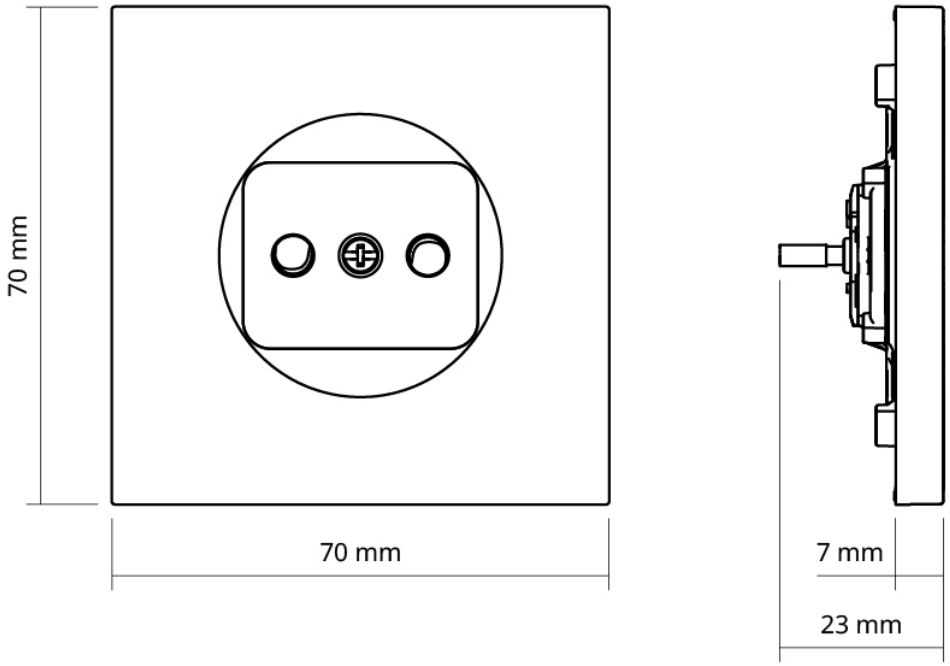
70 mm
70 mm
7 mm
23 mm