Toma de señal R-TV+Sat única negro mate Simon 270

REF. **20000486-098**

INFORMACIÓN BÁSICA

DESCRIPCIÓN

Toma de señal R-TV+SAT única de la serie Simon 270, para la conexión combinada de televisión terrestre, radio y satélite en un único punto. Conector de salida FM/TV macho y SAT hembra, con blindaje IEC e impedancia de 75 Ω. Fabricada en termoplástico, mide 45 x 45 mm. Banda de paso de 47 a 862 MHz en R-TV y de 950 a 2150 MHz en SAT, con una atenuación de derivación superior a 10 dB. Apto para empotrar en cajetín universal, en posición horizontal. Grado de protección IP20. Rango de temperatura de funcionamiento: 5 a 45 °C. Rango de temperatura de almacenamiento: -25 a 50 °C. Para su limpieza, utilizar un paño suave ligeramente humedecido en agua con jabón y evitar limpiadores abrasivos o con cloro. Hasta 9 colores de acabados disponibles: 090 Blanco Brillo; 190 Blanco Mate; 091 Cobre; 093 Aluminio; 094 Cava; 095 Oro; 096 Titanio; 097 Bronce; 098 Negro mate.

ACABADO

Negro mate

MATERIAL

Termoplástico

COMPATIBILIDAD

Marcos Simon 270

CONTENIDO DEL EMBALAJE

Toma R-TV+SAT, tapa y hoja de instrucciones

CLASE ETIM

EC000439

INFORMACIÓN TÉCNICA

MERCADO DISPONIBLE
CE

COMPATIBLE 12V AC/DC
No

COMPATIBLE 230V AC/DC
No

SECCIÓN DE CABLE ADMITIDA (MM)
De 1,5 a 2,5 mm

TIPO DE CONECTOR
R/TV+SAT

FORMATO
R/TV,SAT

CLASIFICACIÓN IP
IP20

MANTENIMIENTO
Limpiar con un paño suave y seco. No utilizar paños y/o limpiadores abrasivos que contengan cloro.

TIPO DE MECANISMO
Insertion

RANGO DE TEMPERATURA DE FUNCIONAMIENTO (ºC)
5 - 45 ºC

IMPEDANCIA DE SALIDA (OHMS)
75

RAL
9005

RANGO DE TEMPERATURA DE ALMACENAMIENTO (ºC)
-25 - 50 ºC

PÉRDIDA DE DERIVACIÓN TV (MHZ)
0,6 dB (<2,5 dB a 862 MHz)

PÉRDIDA DE DERIVACIÓN SAT (MHZ)
1,5 dB (<2,8 dB a 950 MHz)

ATENUACIÓN DE DERIVACIÓN (DB)
>10 dB

INSTALACIÓN Y MANTENIMIENTO

DESNUDADO DE CABLE NECESARIO (MM)
8

INSTALABLE EN CAJA DE EMPOTRAR
Universal

DIRECCIÓN DE INSTALACIÓN
Horizontal

TIPO DE INSTALACIÓN
Apto para empotrar

TIPO DE CONEXIÓN DE TERMINAL - FUNCIÓN 1
A tornillo

NORMATIVA

GARANTÍA
3 años

REGULACIONES
Dir. 2014/30/UE EMC | Dir. 2011/65/UE RoHS + post. mod. | EN 50083-2:2012 + A1:2015 | EN IEC 63000:2018

INFORMACIÓN LOGÍSTICA

CÓDIGO EAN UNITARIO
8421053266151

ALTURA EMBALAJE UNITARIO
0.00

ANCHO EMBALAJE UNITARIO
0.00

LONGITUD EMBALAJE UNITARIO
0.00

UNIDAD DE MEDIDA EMBALAJE UNITARIO
MMT

VOLUMEN EMBALAJE UNITARIO
0.00

UNIDAD DE VOLUMEN EMBALAJE UNITARIO
MMQ

PESO BRUTO EMBALAJE UNITARIO
0.09

PESO NETO DEL PRODUCTO
0.09

UNIDAD DE PESO EMBALAJE UNITARIO
KGM

EAN EMBALAJE
8421053264874

UDS. CONTENIDAS EMBALAJE
10

ALTURA EMBALAJE
55.50

ANCHO EMBALAJE
117.00

LONGITUD EMBALAJE
280.00

UNIDAD DE MEDIDA EMBALAJE
MMT

VOLUMEN EMBALAJE
1818180.00

UNIDAD DE VOLUMEN EMBALAJE
MMQ

PESO BRUTO EMBALAJE
0.00

PESO NETO EMBALAJE
0.88

UNIDAD DE PESO EMBALAJE
KGM

INTERMEDIA
20000487-09

FINAL
20000488-09x

UNICA
20000486-09x

En Serie/Cascada

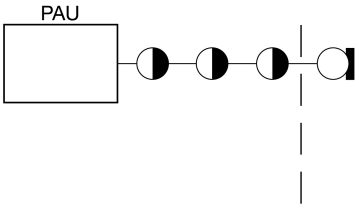

En Estrella

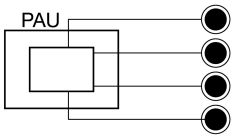

1

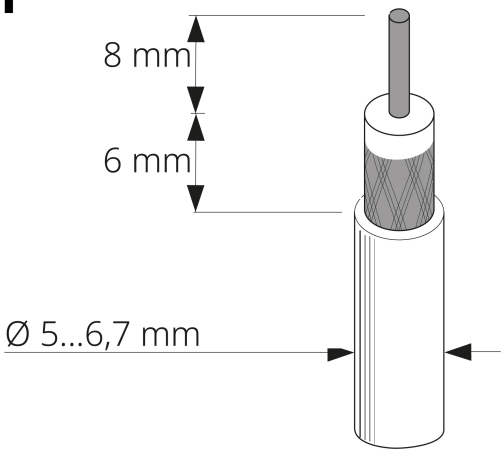

2

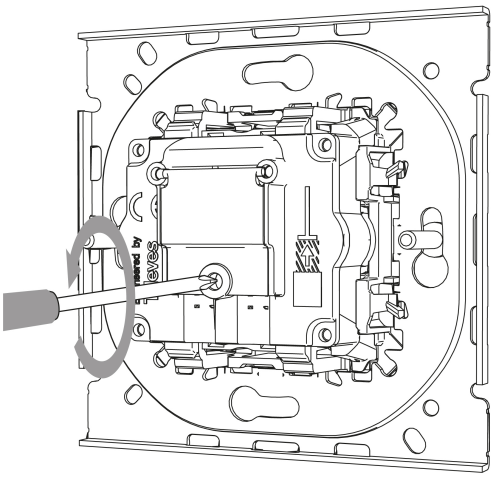

3

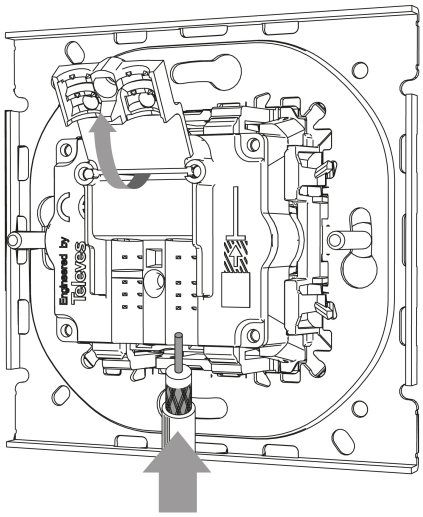

4

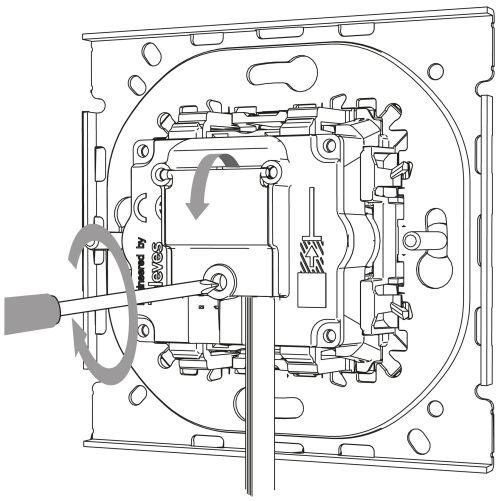

Para información más detallada consultar la hoja de instrucciones
For more detailed information check the instruction sheet