Prise de signal R-TV+SAT non modulaire finale Simon 75

RÉF. **75488-39**

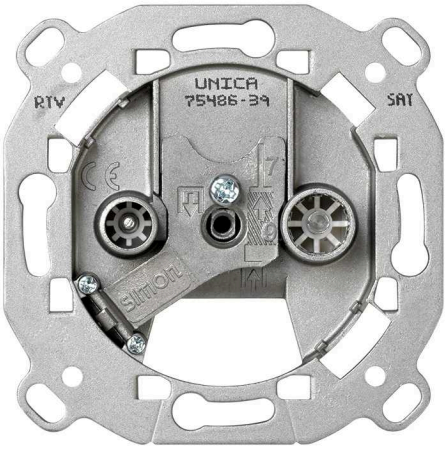

INFORMATION DE BASE

DESCRIPTION

Prise de signal R-TV+SAT non modulaire finale Simon 75, conçue pour la distribution efficace du signal radio, de la télévision terrestre et satellite en tant que dernier point de ligne dans des installations individuelles. Une solution fiable pour des environnements résidentiels et professionnels nécessitant une qualité de transmission. Basée sur des connecteurs IEC de 9,5 mm Ø, avec système de connexion à vis et fonctionnement par insertion, elle garantit une connexion stable et sécurisée. Accepte des câbles coaxiaux de 6 à 8 mm avec dénudage de 7 mm, facilitant une installation précise et professionnelle. Fabriquée avec des composants métalliques et un isolement thermoplastique sans halogène, conforme à la norme UNE-EN 50083-2:2013, elle combine performance technique, durabilité et une intégration esthétique cohérente avec les séries Simon compatibles.

MATÉRIAU

Métal,Plastique

COMPATIBILITÉ

Marcos Simon 27 Play, Simon 27 Scudo, Simon 27, Simon 31, Simon 44 Aqua, Simon 75, Simon 82 Détail, Simon 82 Nature, Simon 82 Concept et Simon 82.

CLASSE ETIM

EC000439

INFORMATION TECHNIQUE

NOMBRE DE CONNECTEURS
2

TYPE DE CONNECTEUR
IEC

NOMBRE DE CONTACTS
2

FORMAT
R/TV,SAT

CLASSIFICATION IP
IP20

CONNECTABLE
Non

DIMENSION D'ENCASTREMENT (MM)
35

NOMBRE DE FILS
1

INSTALLATION ET MAINTENANCE

DÉNUDAGE DE CÂBLE NÉCESSAIRE (MM)
7

GRIFFE
Incluses

RETRAIT DU COUVERCLE
Avec outil seulement

SENS D'INSTALLATION
Horizontal, Vertical

TYPE DE CONNEXION DE BORNE - FONCTION 1
À vis

simon

INFORMATION LOGISTIQUE

CODE EAN UNITAIRE
8421053256312

HAUTEUR EMBALLAGE UNITAIRE
0.00

LARGEUR EMBALLAGE UNITAIRE
0.00

LONGUEUR EMBALLAGE UNITAIRE
0.00

UNITÉ DE MESURE EMBALLAGE UNITAIRE
MMT

VOLUME EMBALLAGE UNITAIRE
0.00

UNITÉ DE VOLUME EMBALLAGE UNITAIRE
MMQ

POIDS BRUT EMBALLAGE UNITAIRE
0.10

POIDS NET DU PRODUIT
0.10

UNITÉ DE POIDS EMBALLAGE UNITAIRE
KGM

EAN EMBALLAGE
8421053024980

UNIT. CONTENUES EMBALLAGE
10

HAUTEUR EMBALLAGE
82.00

LARGEUR EMBALLAGE
165.00

LONGUEUR EMBALLAGE
221.00

UNITÉ DE MESURE EMBALLAGE
MMT

VOLUME EMBALLAGE
2990130.00

UNITÉ DE VOLUME EMBALLAGE
MMQ

POIDS BRUT EMBALLAGE
1.10

POIDS NET EMBALLAGE
1.01

UNITÉ DE POIDS EMBALLAGE
KGM

INTERMEDIA

75487-39
75467-69

FINAL

75488-39
75468-69

UNICA

7500470-039
75486-39
75466-69

En Serie/Cascada

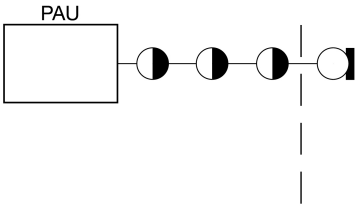

En Estrella

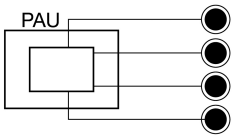

1

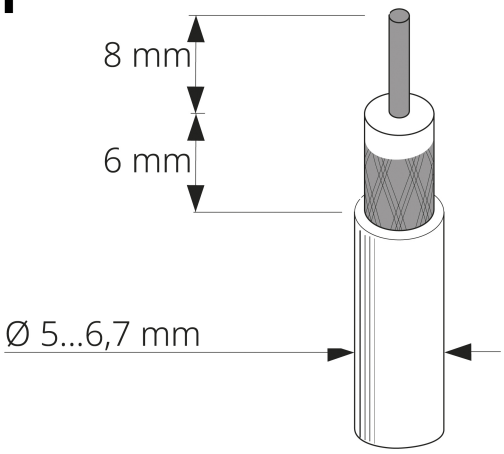

2

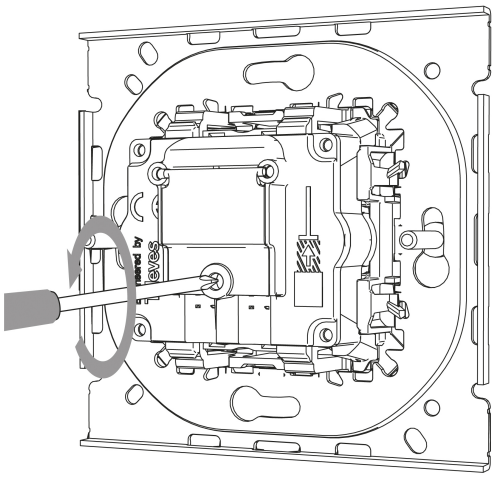

3

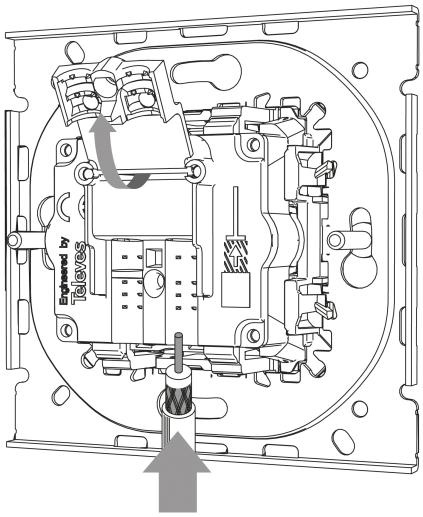

4

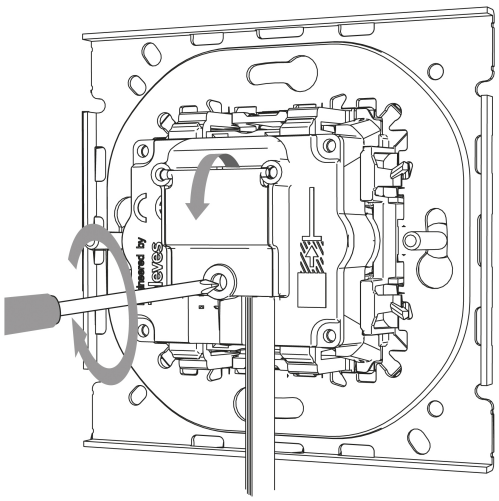

Para información más detallada consultar la hoja de instrucciones
For more detailed information check the instruction sheet

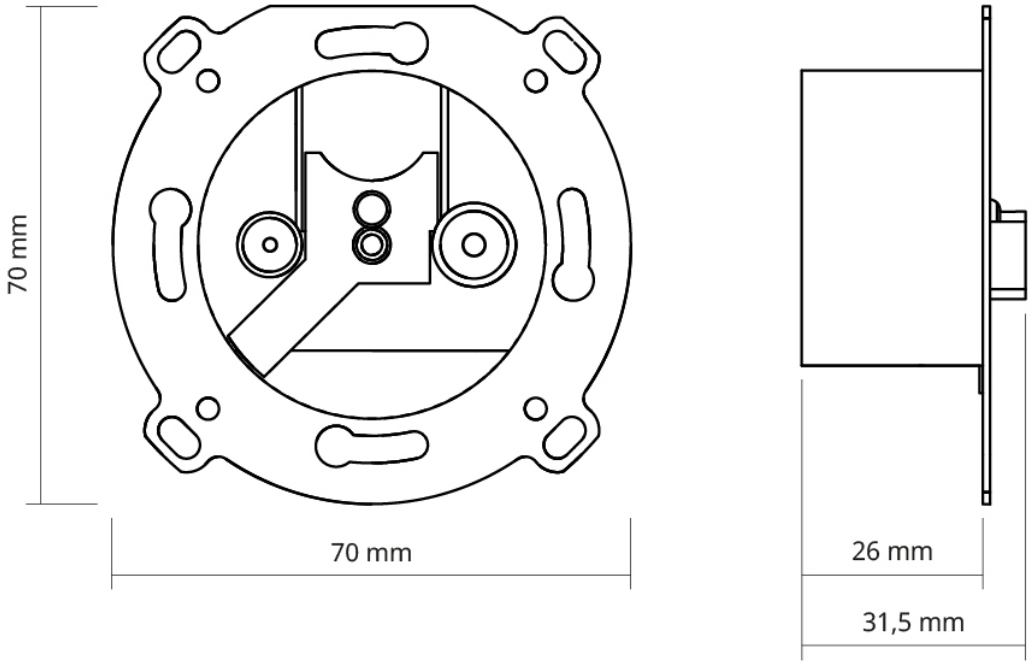
70 mm
70 mm
26 mm
31,5 mm