simon

Розетка R-TV+SAT одиночная Simon 75

РЕФ. **75486-39**

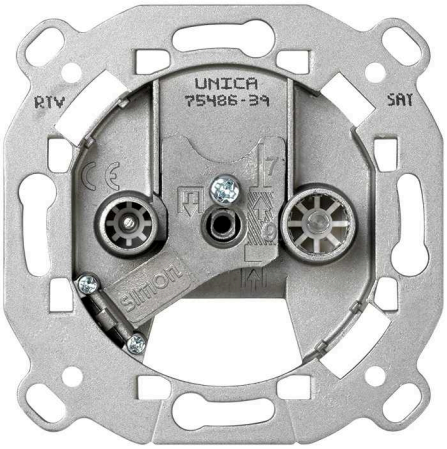

ОСНОВНАЯ ИНФОРМАЦИЯ

МАТЕРИАЛ

Металл,Пластик

СОВМЕСТИМОСТЬ

Рамки Simon 27 Play, Simon 27 Neos, Simon 27 Scudo, Simon 44 Aqua, Simon 82 Detail, Simon 82 Nature, Simon 82 и Simon 88

СОДЕРЖИМОЕ УПАКОВКИ

Розетка и инструкции

КЛАСС ETIM

EC000439

ЗАМЕЧАНИЯ

Для использования со штекерами IEC Ø 9,5 мм

simon

simon

ТЕХНИЧЕСКАЯ ИНФОРМАЦИЯ

ДОСТУПНО НА РЫНКЕ
EAC

ДОПУСТИМОЕ СЕЧЕНИЕ КАБЕЛЯ (ММ)
от 6 до 8 мм

КОЛИЧЕСТВО РАЗЪЕМОВ
2

ТИП РАЗЪЕМА
IEC320

КОЛИЧЕСТВО КОНТАКТОВ
2

КОЛИЧЕСТВО ВОЗМОЖНЫХ ЭЛЕМЕНТОВ
1 пост

ФОРМАТ
R/TV,SAT

КЛАСС ЗАЩИТЫ IP
IP20

ТИП МЕХАНИЗМА
Телевизионная розетка

ДИАПАЗОН РАБОЧЕЙ ТЕМПЕРАТУРЫ (°C)
5 - 40 °C

РАЗМЕР УГЛУБЛЕНИЯ (ММ)
35

ДИАПАЗОН ТЕМПЕРАТУРЫ ХРАНЕНИЯ (°C)
-25 - 50 °C

ТИП
Одиночная

ВЕРСИЯ
Одинарный

КОЛИЧЕСТВО ПРОВОДОВ
1

УСТАНОВКА И ОБСЛУЖИВАНИЕ

НЕОБХОДИМАЯ ЗАЧИСТКА КАБЕЛЯ (ММ)
7

КОГОТЬ
В комплекте

УДАЛЕНИЕ КРЫШКИ
Требуется инструмент

УСТАНАВЛИВАЕМЫЙ В ЗАПОДЛИЦО МОНТАЖНЫЙ КОРОБ
Универсальный

НАПРАВЛЕНИЕ УСТАНОВКИ
Горизонтальный, вертикальный

ТИП УСТАНОВКИ
Встраиваемый монтаж и накладной монтаж с подъемной коробкой

ТИП СОЕДИНЕНИЯ ТЕРМИНАЛА - ФУНКЦИЯ 1
Винтовое

НОРМАТИВЫ

РЕГУЛЯЦИИ
Декларация EAC

simon

ЛОГИСТИЧЕСКАЯ ИНФОРМАЦИЯ

УНИКАЛЬНЫЙ КОД EAN
8421053256299

ВЫСОТА ИНДИВИДУАЛЬНОЙ УПАКОВКИ
0.00

ШИРИНА ИНДИВИДУАЛЬНОЙ УПАКОВКИ
0.00

ДЛИНА ИНДИВИДУАЛЬНОЙ УПАКОВКИ
0.00

ЕДИНИЦА ИЗМЕРЕНИЯ ИНДИВИДУАЛЬНОЙ УПАКОВКИ
MMT

ОБЪЕМ ИНДИВИДУАЛЬНОЙ УПАКОВКИ
0.00

ЕДИНИЦА ОБЪЕМА ИНДИВИДУАЛЬНОЙ УПАКОВКИ
MMQ

БРУТТО-ВЕС ИНДИВИДУАЛЬНОЙ УПАКОВКИ
0.13

МАССА НЕТТО ПРОДУКТА
0.11

ЕДИНИЦА ВЕСА ИНДИВИДУАЛЬНОЙ УПАКОВКИ
KGM

EAN УПАКОВКИ
8421053024966

ЕД. СОДЕРЖИТСЯ В УПАКОВКЕ
10

ВЫСОТА УПАКОВКИ
85.00

ШИРИНА УПАКОВКИ
165.00

ДЛИНА УПАКОВКИ
221.00

ЕДИНИЦА ИЗМЕРЕНИЯ УПАКОВКИ
MMT

ОБЪЕМ УПАКОВКИ
3099525.00

ЕДИНИЦА ОБЪЕМА УПАКОВКИ
MMQ

БРУТТО-ВЕС УПАКОВКИ
1.11

НЕТТО-ВЕС УПАКОВКИ
1.12

ЕДИНИЦА ВЕСА УПАКОВКИ
KGM

INTERMEDIA

75487-39
75467-69

FINAL

75488-39
75468-69

UNICA

7500470-039
75486-39
75466-69

En Serie/Cascada

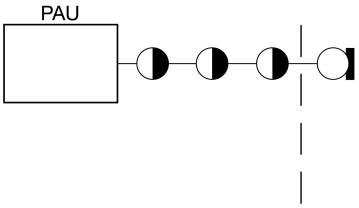

En Estrella

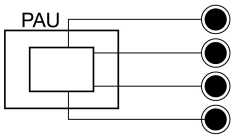

1

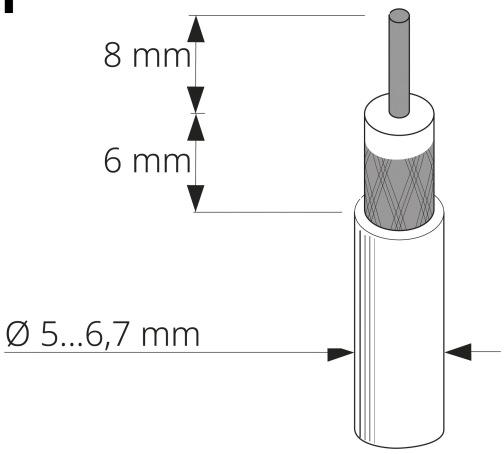

2

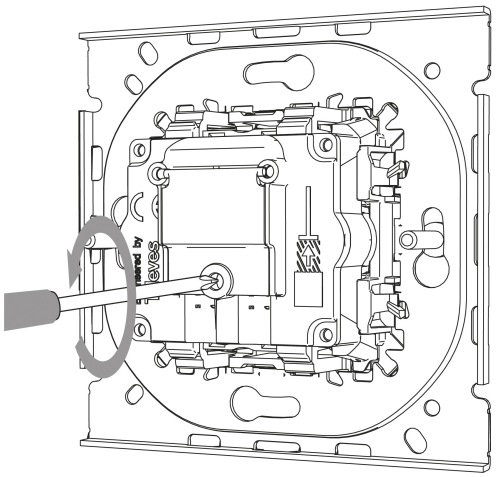

3

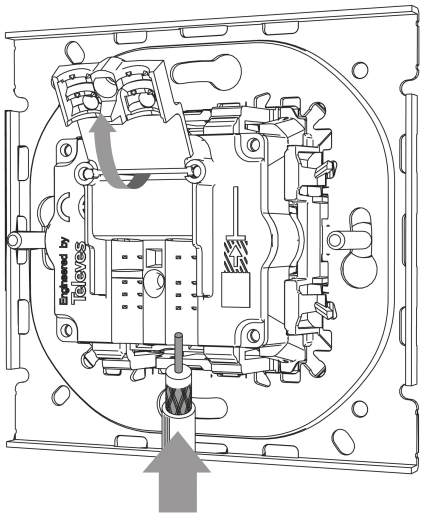

4

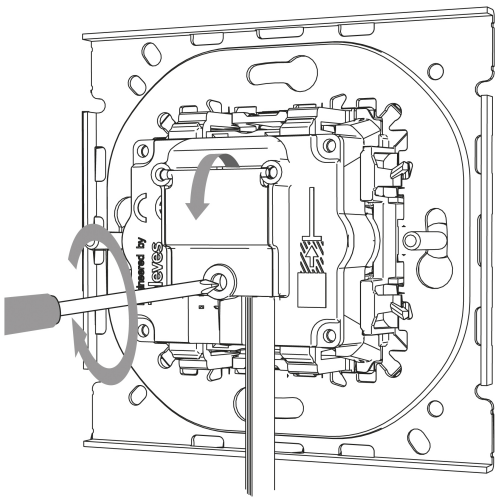

Para información más detallada consultar la hoja de instrucciones
For more detailed information check the instruction sheet

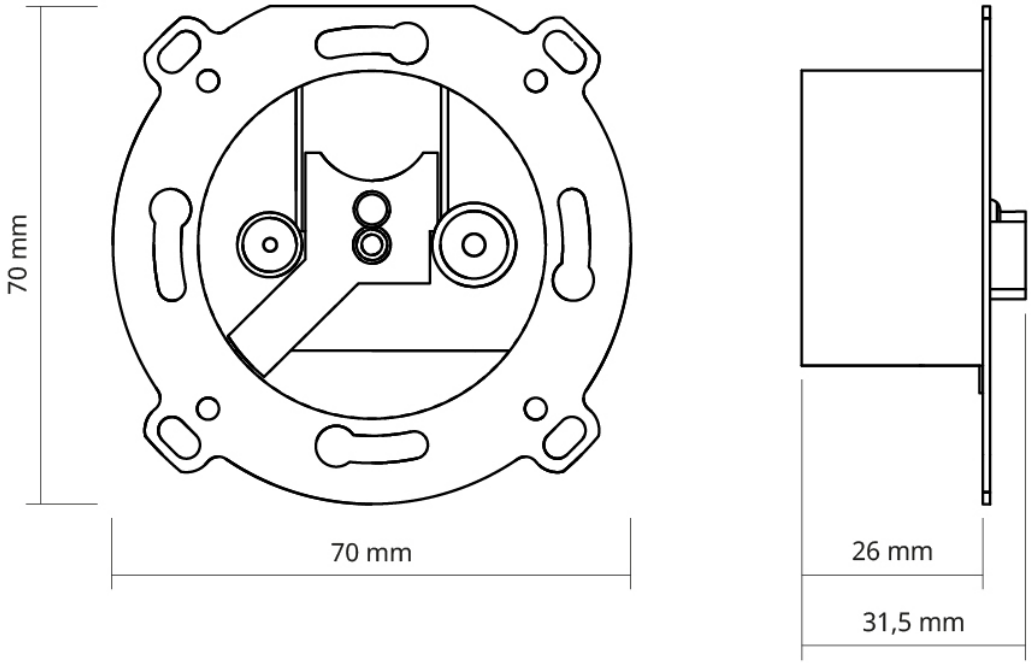
70 mm
70 mm
26 mm
31,5 mm