Buzzer 250 V~ Simon 75

RÉF. **75806-39**

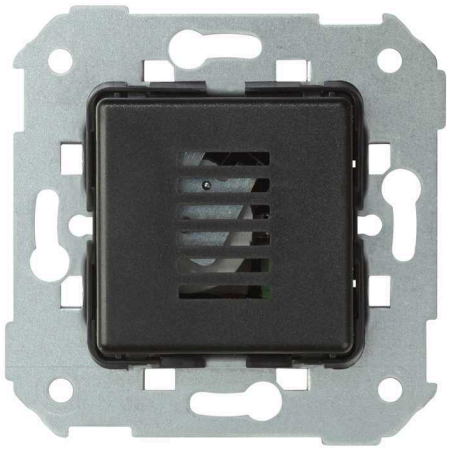

INFORMATION DE BASE

DESCRIPTION

Buzzer 250 V~ Simon 75, un dispositif de signal acoustique conçu pour offrir une réponse sonore claire et fiable dans les installations résidentielles et professionnelles. Son intégration dans la série Simon 75 garantit une cohérence esthétique et fonctionnelle dans tout espace. Avec un système de connexion à vis pour une connexion sûre et stable, cette sonnette électrique est prête pour une installation précise dans une boîte universelle d'encastrement ou en saillie, maintenant une installation propre et alignée. Fabriqué avec des composants métalliques et un isolement thermoplastique sans halogènes, il allie sécurité, durabilité et équilibre visuel dans chaque détail.

MATÉRIAU

Métal,Plastique

COMPATIBILITÉ

Marcos Simon 75, Simon 82 Détail, Simon 82 Nature, Simon 82 Concept et Simon 82.

COMPATIBLE AVEC BOUTON-POUSSOIR MÉCANIQUE

Oui

CONTENU DE L'EMBALLAGE

Ronfleur 230 V~

CLASSE ETIM

EC002484

REMARQUES

Pour une installation correcte, il est nécessaire d'utiliser une boîte universelle d'encastrement. En cas de non-disponibilité, utiliser un socle en saillie.

INFORMATION TECHNIQUE

MARCHÉ DISPONIBLE
CE

FONCTION ACOUSTIQUE
Oui

SECTION DE CÂBLE ADMISE (MM)
De 1,5 à 2,5 mm

NOMBRE D'ÉLÉMENTS POSSIBLES
1 élément

FONCTION INDICATEUR
Non

CLASSIFICATION IP
IP20

CONNECTABLE
Non

MONOBLOC
Non

TENSION NOMINALE (V~)
230 V~

DIMENSION D'ENCASTREMENT (MM)
40

PLAGE DE TEMPÉRATURE DE STOCKAGE (°C)
-20 a 75° C

VERSION
Simple

TENSION (V~)
230 V~

NOMBRE DE FILS
2

INSTALLATION ET MAINTENANCE

DÉNUDAGE DE CÂBLE NÉCESSAIRE (MM)
12

GRIFFE
Incluses

RETRAIT DU COUVERCLE
Avec outil seulement

INSTALLABLE DANS BOÎTE D'ENCASTREMENT
Universel

SENS D'INSTALLATION
Horizontal, Vertical

TYPE D'INSTALLATION
Montage encastré et apparent

TYPE DE CONNEXION DE BORNE - FONCTION 1
À vis

RÉGLEMENTATION

RÉGLEMENTATIONS
UNE-EN 62080:2010

INFORMATION LOGISTIQUE

CODE EAN UNITAIRE
8421053256404

HAUTEUR EMBALLAGE UNITAIRE
0.00

LARGEUR EMBALLAGE UNITAIRE
0.00

LONGUEUR EMBALLAGE UNITAIRE
0.00

UNITÉ DE MESURE EMBALLAGE UNITAIRE
MMT

VOLUME EMBALLAGE UNITAIRE
3017190.00

UNITÉ DE VOLUME EMBALLAGE UNITAIRE
MMQ

POIDS BRUT EMBALLAGE UNITAIRE
0.08

POIDS NET DU PRODUIT
0.08

UNITÉ DE POIDS EMBALLAGE UNITAIRE
KGM

EAN EMBALLAGE
8421053005149

UNIT. CONTENUES EMBALLAGE
10

HAUTEUR EMBALLAGE
82.00

LARGEUR EMBALLAGE
165.00

LONGUEUR EMBALLAGE
223.00

UNITÉ DE MESURE EMBALLAGE
MMT

VOLUME EMBALLAGE
3017190.00

UNITÉ DE VOLUME EMBALLAGE
MMQ

POIDS BRUT EMBALLAGE
0.80

POIDS NET EMBALLAGE
0.80

UNITÉ DE POIDS EMBALLAGE
KGM

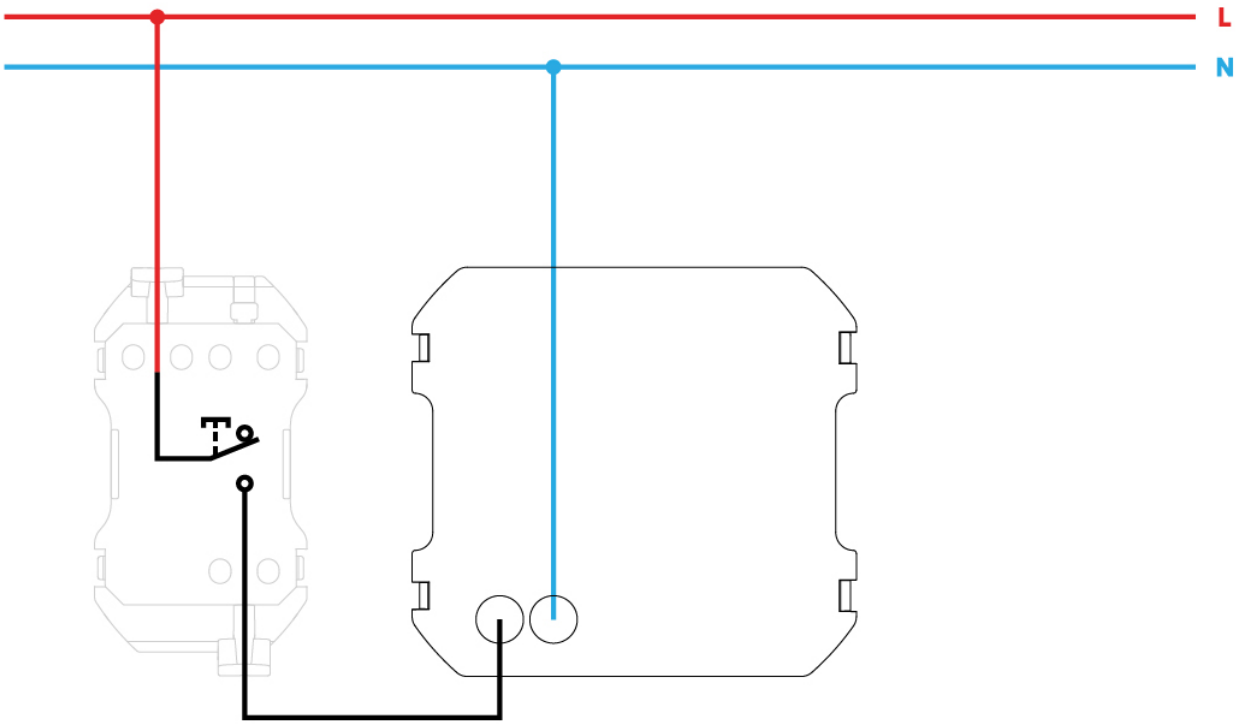
L
N

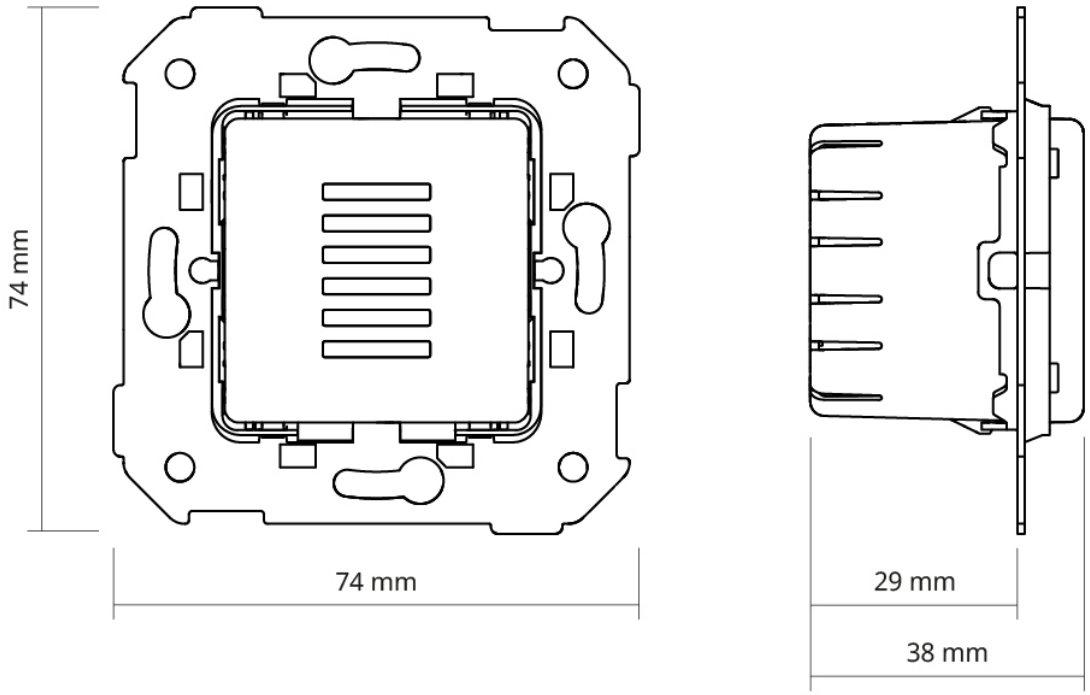
74 mm
74 mm
29 mm
38 mm