Plaque pour prise française IP44 noir mat Simon 360

RÉF. **36002068-098**

INFORMATION DE BASE

DESCRIPTION

Couvercle pour prise française avec protection IP44 en finition noire de la série Simon 360. La finition mate, en plus d'être tendance et de s'intégrer dans n'importe quel environnement, évite les reflets de lumière et réduit l'entretien en diminuant les taches et les empreintes. Toucher doux et de qualité qui apporte une sensation de produit sophistiqué dans toutes les couleurs de la série. L'urée est le matériau principal et offre une haute résistance et durabilité, garantissant une longue durée de vie. Couvercle conçu pour son installation sur les mécanismes Simon 75.

FINITION

Noir mat

MATÉRIAU

Acier,

SYMBOLE

IP44

CLASSE ETIM

EC000011

REMARQUES

Disponible en 3 finitions mates s360. Cadre disponible dans la même couleur que l’intérieur sélectionné pour créer un ensemble monochrome ou une combinaison bicolore. Pour le nettoyage, utiliser un chiffon légèrement humidifié avec de l’eau savonneuse. Éviter les chiffons ou nettoyants abrasifs contenant du chlore afin de ne pas endommager la surface du produit.

INFORMATION TECHNIQUE

MARCHÉ DISPONIBLE
CE

FORMAT
Prise française

FONCTION INDICATEUR
Non

CLASSIFICATION IP
IP44

MAINTENANCE
Nettoyez avec un chiffon doux et sec. N'utilisez pas de chiffons abrasifs et/ou de nettoyants contenant du chlore.

PLAGE DE TEMPÉRATURE DE FONCTIONNEMENT (ºC)
+5...+45

RAL
9005

PLAGE DE TEMPÉRATURE DE STOCKAGE (ºC)
-25...+50

INSTALLATION ET MAINTENANCE

RETRAIT DU COUVERCLE
Avec outil seulement

SENS D'INSTALLATION
Horizontal

simon

INFORMATION LOGISTIQUE

CODE EAN UNITAIRE
8421053453421

HAUTEUR EMBALLAGE UNITAIRE
0.00

LARGEUR EMBALLAGE UNITAIRE
0.00

LONGUEUR EMBALLAGE UNITAIRE
0.00

UNITÉ DE MESURE EMBALLAGE UNITAIRE
MMT

VOLUME EMBALLAGE UNITAIRE
0.00

UNITÉ DE VOLUME EMBALLAGE UNITAIRE
MMQ

POIDS BRUT EMBALLAGE UNITAIRE
0.00

POIDS NET DU PRODUIT
0.00

UNITÉ DE POIDS EMBALLAGE UNITAIRE
KGM

EAN EMBALLAGE
8421053453186

UNIT. CONTENUES EMBALLAGE
10

HAUTEUR EMBALLAGE
89.00

LARGEUR EMBALLAGE
82.00

LONGUEUR EMBALLAGE
220.00

UNITÉ DE MESURE EMBALLAGE
MMT

VOLUME EMBALLAGE
1605560.00

UNITÉ DE VOLUME EMBALLAGE
MMQ

POIDS BRUT EMBALLAGE
0.50

POIDS NET EMBALLAGE
0.00

UNITÉ DE POIDS EMBALLAGE
KGM

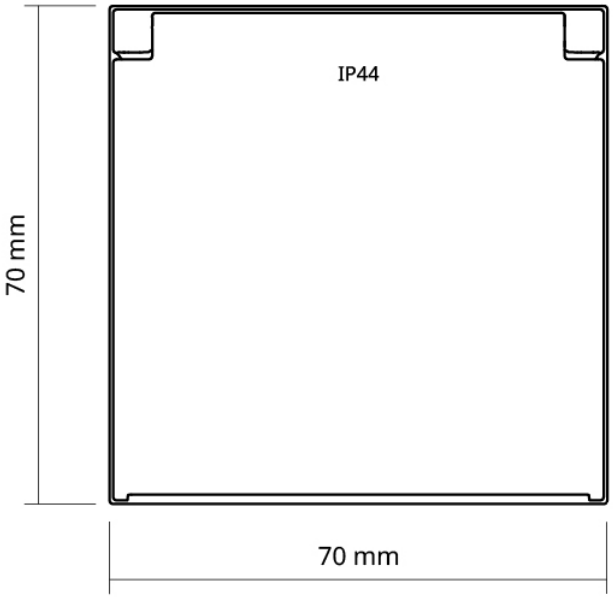
IP44
70 mm
70 mm

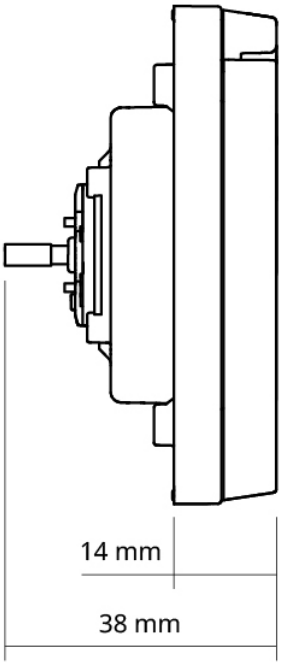
14 mm
38 mm

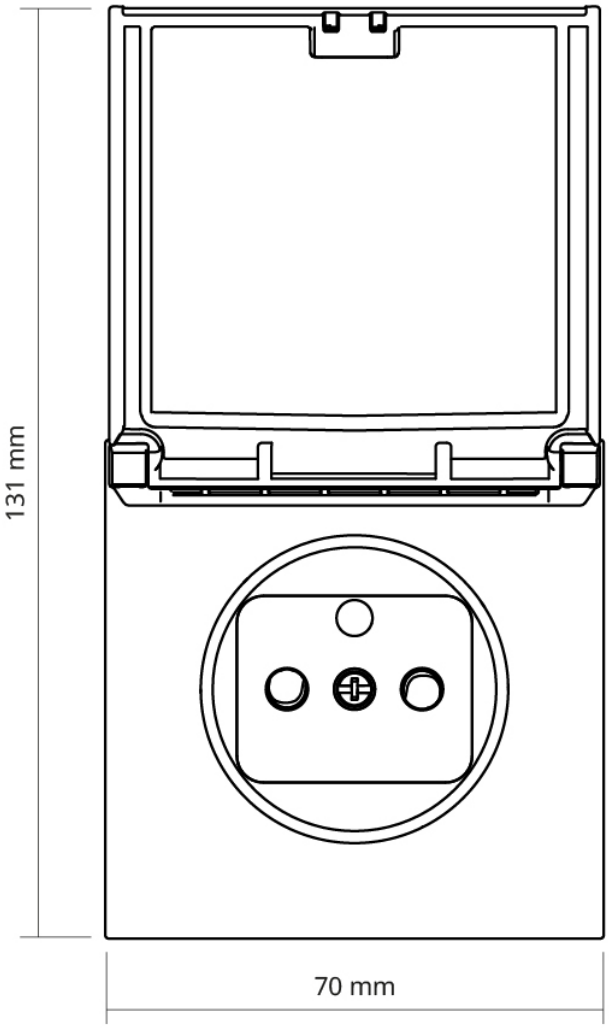
131 mm
70 mm

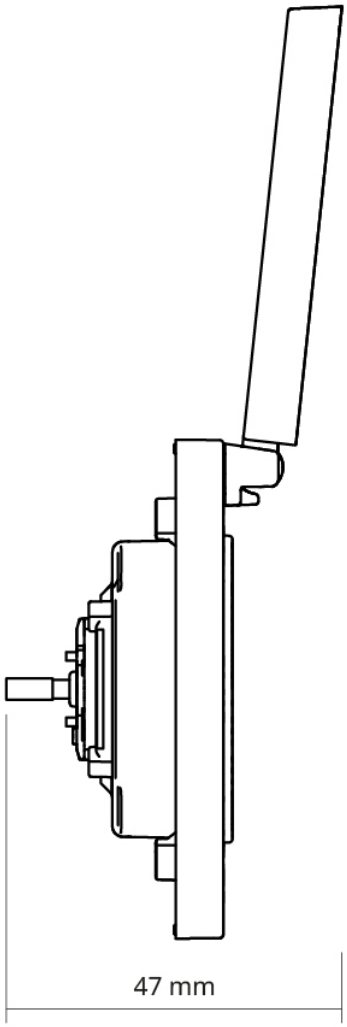
47 mm