Detector de presencia IR 127V~ grafito Simon 26

REF. **2600342-038**

simon

INFORMACIÓN BÁSICA

DESCRIPCIÓN

En Simon buscamos siempre ofrecer la mayor gama de productos para solucionar las necesidades de nuestros clientes, sea cual sea la instalación que vayan a realizar. Por eso incluimos este elegante y práctico detector de presencia IR de la serie Simon 26.

Es un artículo muy popular hoy en día, para instalar luces de exterior que se enciendan cuando alguien pasa cerca de la fuente de iluminación. No solamente es práctico y permite economizar electricidad, sino que también es un buen sistema de seguridad, ya que, si ingresa algún intruso, la luz se encenderá de inmediato.

Tiene un rango de detección de 180º y viene para ser instalado en posición horizontal.

Este agradable diseño viene en un acabado color grafito para que quede discretamente instalado sin romper con el gusto del propietario.

Fabricado en materiales de la mejor calidad, este producto ofrece durabilidad y elegancia en un modelo robusto que aguantará todos los tipos de climas a los que se vea expuesto.

ACABADO

Grafito

COMPATIBILIDAD

Placas Simon 26

CONTENIDO DEL EMBALAJE

Mecanismo e instrucciones

OBSERVACIONES

Se debe instalar la placa en posición horizontal

INFORMACIÓN TÉCNICA

MERCADO DISPONIBLE

México y Latinoamérica

SECCIÓN DE CABLE ADMITIDA (MM)

3,3 mm

INTENSIDAD (A)

6 A

MANTENIMIENTO

Limpiar con un paño suave y seco. No utilizar paños y/o limpiadores abrasivos que contengan cloro.

RANGO APROXIMADO (M)

8 m

RANGO DE TEMPERATURA DE ALMACENAMIENTO (ºC)

50 ºC

VERSIÓN

Individual

INSTALACIÓN Y MANTENIMIENTO

DESNUDADO DE CABLE NECESARIO (MM)

11

INSTALABLE EN CAJA DE EMPOTRAR

Universal

DIRECCIÓN DE INSTALACIÓN

Vertical y horizontal

TIPO DE INSTALACIÓN

Apto para empotrar

NORMATIVA

REGULACIONES

NMX-J-005-ANCE-2005 + NMX-J-508-ANCE-2010

INFORMACIÓN LOGÍSTICA

ALTURA EMBALAJE UNITARIO
22.50

ANCHO EMBALAJE UNITARIO
51.90

LONGITUD EMBALAJE UNITARIO
50.00

UNIDAD DE MEDIDA EMBALAJE UNITARIO
MMT

VOLUMEN EMBALAJE UNITARIO
0.06

UNIDAD DE VOLUMEN EMBALAJE UNITARIO
DMQ

PESO BRUTO EMBALAJE UNITARIO
60.50

PESO NETO DEL PRODUCTO
60.50

UNIDAD DE PESO EMBALAJE UNITARIO
GRM

EAN EMBALAJE
7506207325074

UDS. CONTENIDAS EMBALAJE
1

ALTURA EMBALAJE
27.00

ANCHO EMBALAJE
58.00

LONGITUD EMBALAJE
61.00

UNIDAD DE MEDIDA EMBALAJE
MMT

VOLUMEN EMBALAJE
0.10

UNIDAD DE VOLUMEN EMBALAJE
DMQ

PESO BRUTO EMBALAJE
0.06

PESO NETO EMBALAJE
60.50

UNIDAD DE PESO EMBALAJE
KGM

VISTA FRONTAL E ISOMÉTRICA DEL PRODUCTO

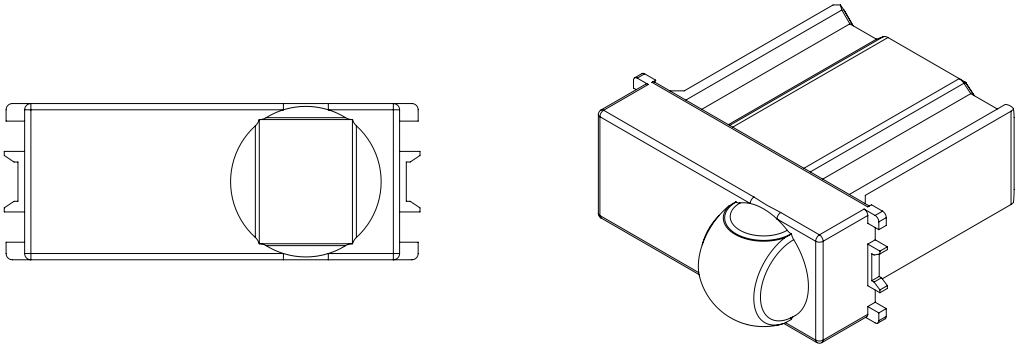

DIAGRAMA DE MONTAJE

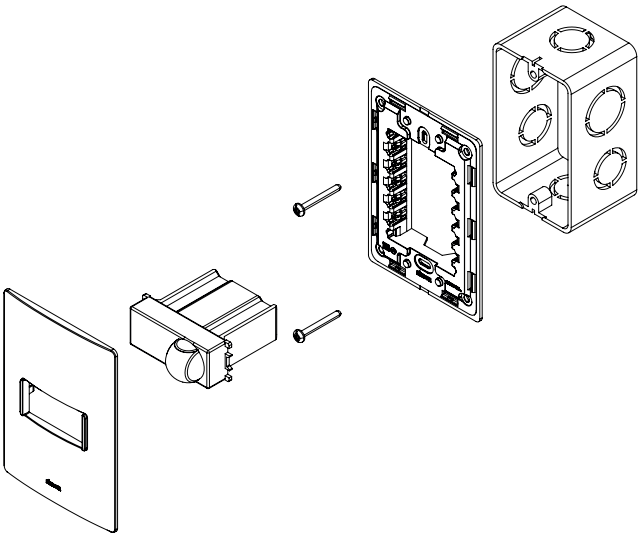

*Placa y chasis NO incluidos

DIAGRAMA DE CONEXIÓN

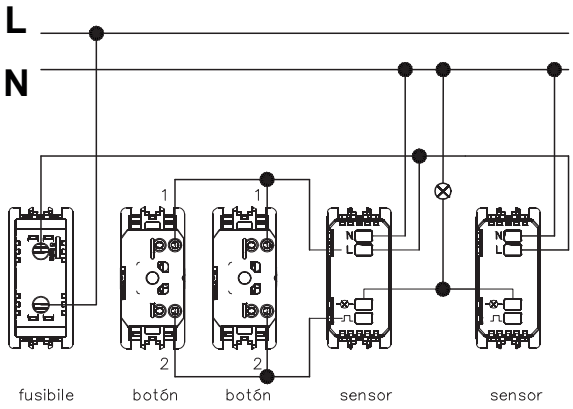

VISTA FRONTAL E ISOMÉTRICA DEL PRODUCTO

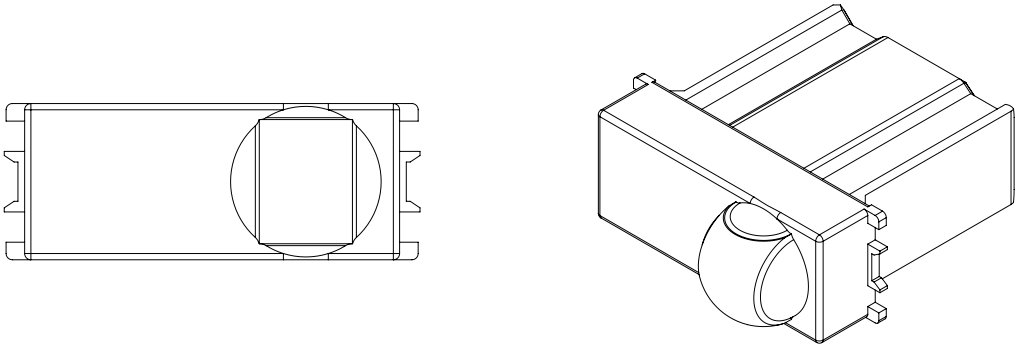

DIAGRAMA DE MONTAJE

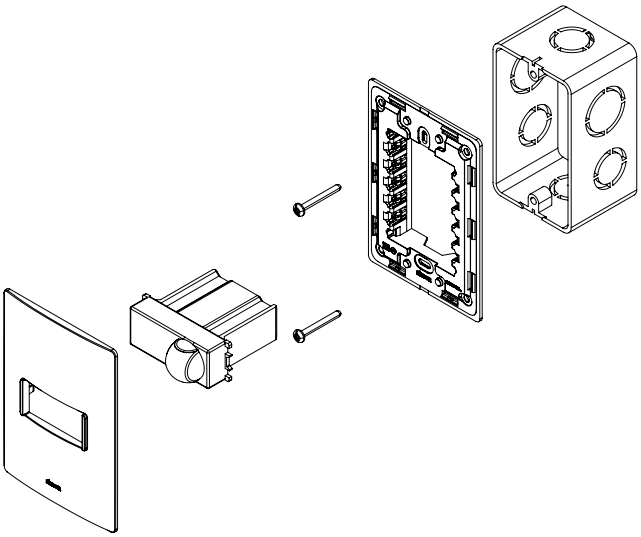

*Placa y chasis NO incluidos
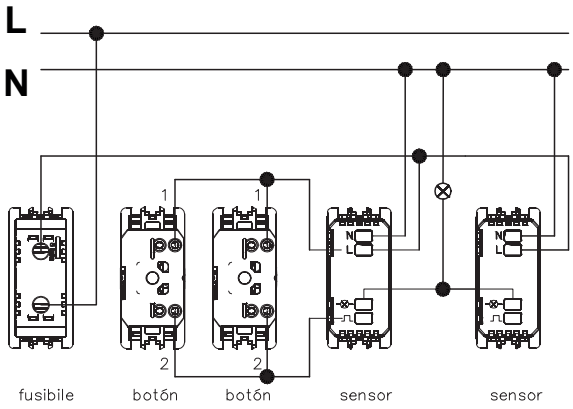
DIAGRAMA DE CONEXIÓN