Connecteur HDMI 2.0 4K femelle-femelle or Simon 270

RÉF. **20000094-095**

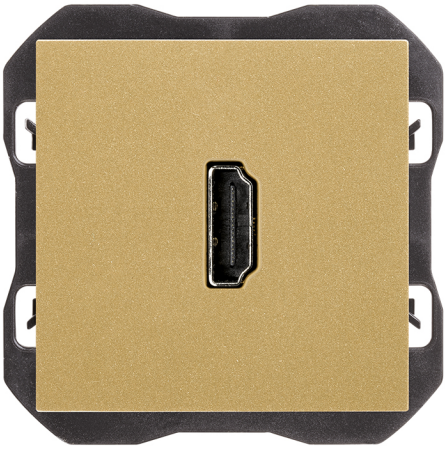

INFORMATION DE BASE

FINITION
Or mat

MATÉRIAU

COMPATIBILITÉ
Cadres Simon 270

CONTENU DE L'EMBALLAGE
Connecteur HDMI, enjoliveur et mode d'emploi

CLASSE ETIM
EC000018

simon

INFORMATION TECHNIQUE

MARCHÉ DISPONIBLE
CE

COMPATIBLE 12V AC/DC
Non

COMPATIBLE 230V AC/DC
Non

SECTION DE CÂBLE ADMISE (MM)
De 1,5 á 2,5 mm

RÉVISION
2.0

TYPE DE CONNECTEUR
HDMI

NOMBRE D'ÉLÉMENTS POSSIBLES
1 élément

FORMAT
HDMI

CLASSIFICATION IP
IP20

MAINTENANCE
Nettoyez avec un chiffon doux et sec. N'utilisez pas de chiffons abrasifs et/ou de nettoyants contenant du chlore.

PLAGE DE TEMPÉRATURE DE FONCTIONNEMENT (ºC)
5 - 45 ºC

RAL
1036

DIMENSION D'ENCASTREMENT (MM)
35

PLAGE DE TEMPÉRATURE DE STOCKAGE (ºC)
-25 - 50 ºC

INSTALLATION ET MAINTENANCE

INSTALLABLE DANS BOÎTE D'ENCASTREMENT
Universal

SENS D'INSTALLATION
Horizontal

TYPE D'INSTALLATION
À encastrer

TYPE DE CONNEXION DE BORNE - FONCTION 1
Connecteur traversant

RÉGLEMENTATION

RÉGLEMENTATIONS
Directive 2011/65/UE RoHS + EN 50581:2012

simon

INFORMATION LOGISTIQUE

CODE EAN UNITAIRE
8421053283844

HAUTEUR EMBALLAGE UNITAIRE
0.00

LARGEUR EMBALLAGE UNITAIRE
0.00

LONGUEUR EMBALLAGE UNITAIRE
0.00

VOLUME EMBALLAGE UNITAIRE
0.00

POIDS BRUT EMBALLAGE UNITAIRE
0.05

POIDS NET DU PRODUIT
0.05

UNITÉ DE POIDS EMBALLAGE UNITAIRE
KGM

EAN EMBALLAGE
8421053283844

UNIT. CONTENUES EMBALLAGE
1

HAUTEUR EMBALLAGE
80.00

LARGEUR EMBALLAGE
55.00

LONGUEUR EMBALLAGE
55.00

UNITÉ DE MESURE EMBALLAGE
MMT

VOLUME EMBALLAGE
0.24

UNITÉ DE VOLUME EMBALLAGE
DMQ

POIDS BRUT EMBALLAGE
0.00

POIDS NET EMBALLAGE
0.05

UNITÉ DE POIDS EMBALLAGE
KGM

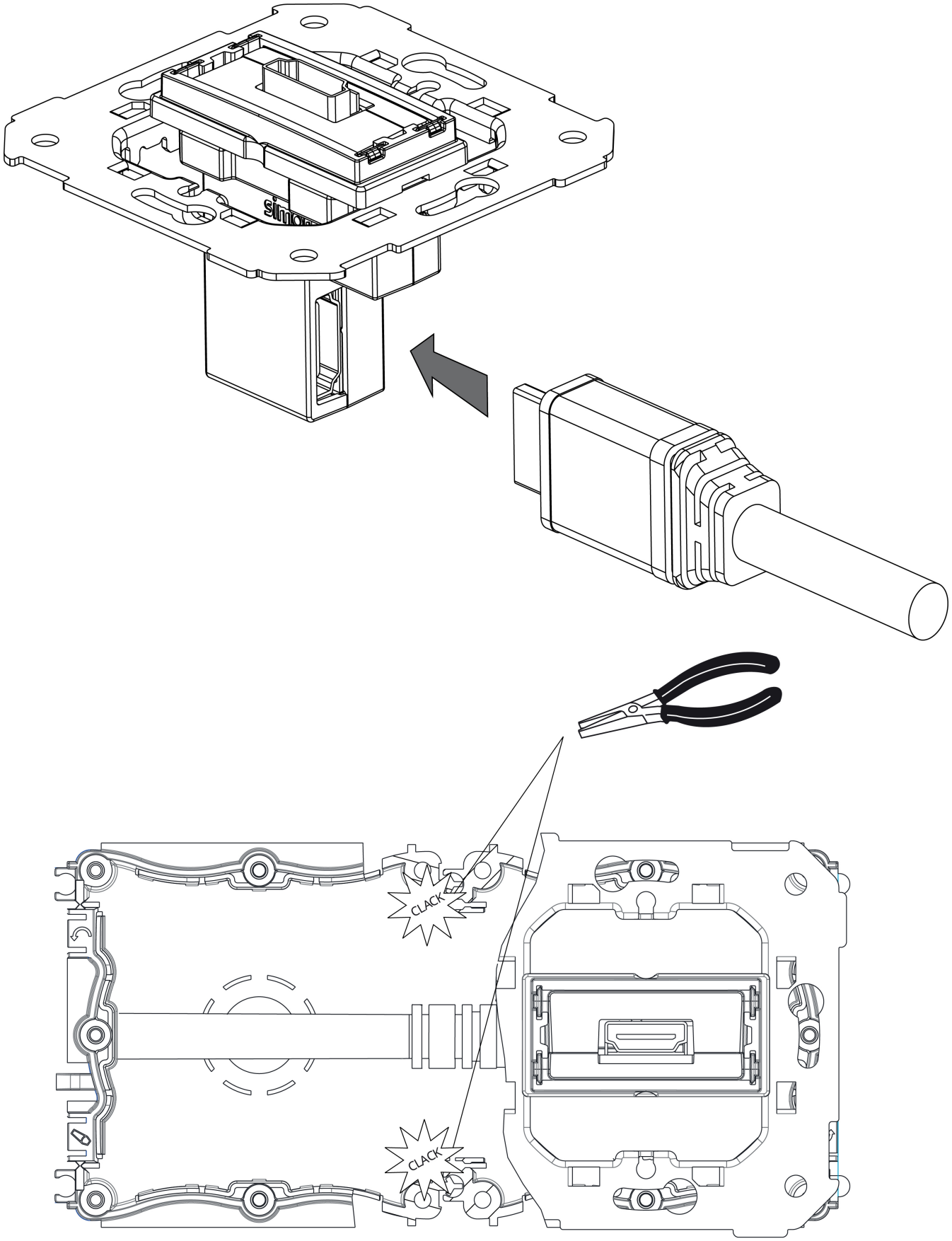
CLACK
CLACK