Toma de señal modular R-TV+SAT intermedia Simon 100

REF. **10000467-039**

simon

INFORMACIÓN BÁSICA

DESCRIPCIÓN

Toma de antena modular R-TV+SAT intermedia de la serie Simon 100.

Cumple con el reglamento ICT y es compatible con la TDT (Televisión Digital Terrestre). El proceso de embornamiento es muy rápido, sencillo y seguro. Se realiza mediante tornillo.

Este componente se monta sobre la tapa toma de antena 10000053-138 en color negro y la tapa toma de antena 10000053-130 en color blanco.

Está pieza está formada por componentes metálicos con aislamiento termoplástico libre de halógenos.

En cuanto al intervalo de seguridad para su correcto funcionamiento, éste oscila entre los 5 y los 40º. Poner especial atención los meses de temperaturas más extremas de frío y/o calor. En cuanto al almacenamiento, el rango de temperaturas es de -25 a 50º C.

La serie 100 de Simon conmemora los 100 años de la marca. Una nueva era para el universo de los mecanismos eléctricos.

CONTENIDO DEL EMBALAJE

Toma R-TV+SAT y hoja de instrucciones

CLASE ETIM

EC000439

OBSERVACIONES

Toma de TV vía satélite

INFORMACIÓN TÉCNICA

MERCADO DISPONIBLE

CE

REVISIÓN

R/TV+SAT

TIPO DE CONECTOR

R-TV+SAT

NÚMERO DE ELEMENTOS POSIBLES

Medio elemento

FORMATO

R/TV,SAT

CLASIFICACIÓN IP

IP20

TIPO DE MECANISMO

Toma de TV

RANGO DE TEMPERATURA DE FUNCIONAMIENTO (ºC)

5 - 40 ºC

RANGO DE TEMPERATURA DE ALMACENAMIENTO (ºC)

-25 - 50 ºC

VERSIÓN

Individual

simon

INSTALACIÓN Y MANTENIMIENTO

INSTALABLE EN CAJA DE EMPOTRAR
Universal

DIRECCIÓN DE INSTALACIÓN
Horizontal,Vertical

TIPO DE INSTALACIÓN
Apto para empotrar

TIPO DE CONEXIÓN DE TERMINAL - FUNCIÓN 1
A tornillo

NORMATIVA

REGULACIONES
Directive 2014/30/UE EMC + Directive 2011/65/UE RoHS + EN 50083-2:2012 + EN IEC 63000:2018

INFORMACIÓN LOGÍSTICA

CÓDIGO EAN UNITARIO
8421053286630

ALTURA EMBALAJE UNITARIO
0.00

ANCHO EMBALAJE UNITARIO
0.00

LONGITUD EMBALAJE UNITARIO
0.00

VOLUMEN EMBALAJE UNITARIO
0.00

PESO BRUTO EMBALAJE UNITARIO
0.05

PESO NETO DEL PRODUCTO
0.05

UNIDAD DE PESO EMBALAJE UNITARIO
KGM

EAN EMBALAJE
8421053145777

UDS. CONTENIDAS EMBALAJE
5

ALTURA EMBALAJE
40.00

ANCHO EMBALAJE
70.00

LONGITUD EMBALAJE
195.00

UNIDAD DE MEDIDA EMBALAJE
MMT

VOLUMEN EMBALAJE
546000.00

UNIDAD DE VOLUMEN EMBALAJE
MMQ

PESO BRUTO EMBALAJE
0.27

PESO NETO EMBALAJE
0.27

UNIDAD DE PESO EMBALAJE
KGM

INTERMEDIA
10000467-039

FINAL
10000468-039

UNICA
10000466-039

En Serie/Cascada

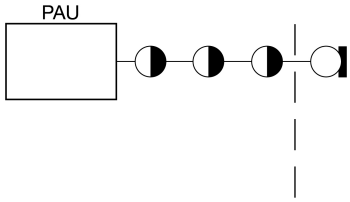

En Estrella

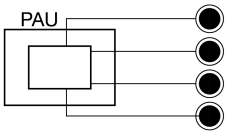

1

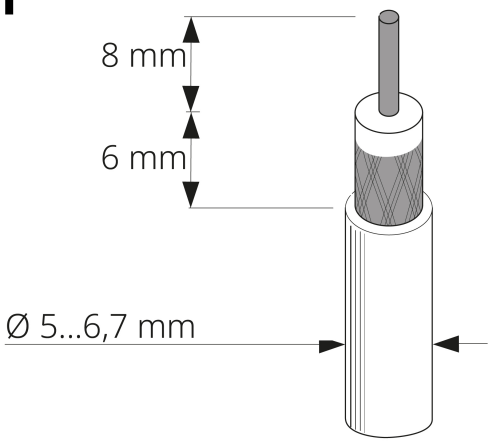

2

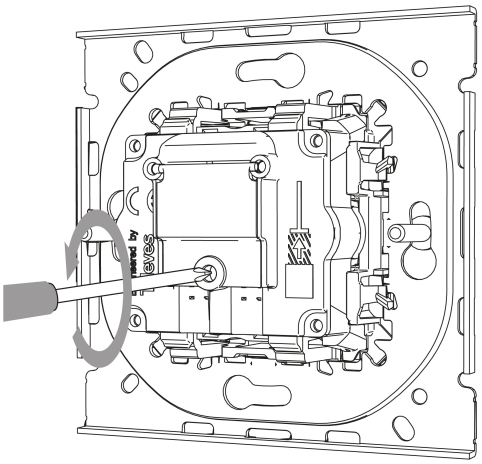

3

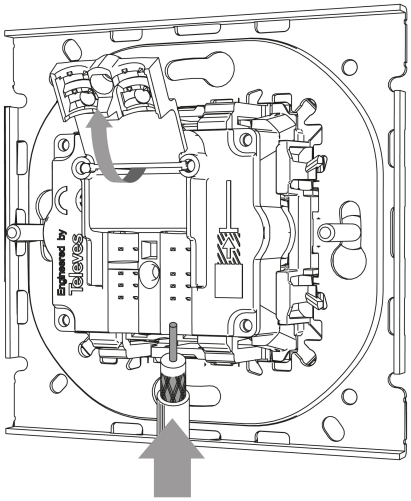

4

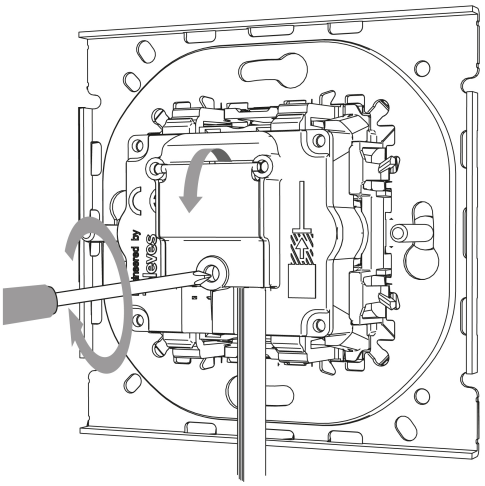

Para información más detallada consultar la hoja de instrucciones
For more detailed information check the instruction sheet