simon

Накладка для механического термостата цвета алюминий Simon 82

РЕФ. **82505-33**

ОСНОВНАЯ ИНФОРМАЦИЯ

ОТДЕЛКА
Алюминий

МАТЕРИАЛ
Пластик

СОДЕРЖИМОЕ УПАКОВКИ
Plate

СИМВОЛ

СОВМЕСТИМОСТЬ
Simon 75 mechanisms

КЛАСС ETIM
EC000011

ЗАМЕЧАНИЯ
Доступен в 6 финишей. Рекомендуется выбрать рамку с основанием того же цвета, что и выбранная рокер

simon

simon

ТЕХНИЧЕСКАЯ ИНФОРМАЦИЯ

КОЛИЧЕСТВО ВОЗМОЖНЫХ ЭЛЕМЕНТОВ

1 пост

ФУНКЦИЯ ИНДИКАТОРА

Да

КЛАСС ЗАЩИТЫ IP

IP20

ОБСЛУЖИВАНИЕ

Протирать мягкой сухой тканью, не использовать абразивные ткани и/или чистящие средства с содержанием хлора

ДИАПАЗОН РАБОЧЕЙ ТЕМПЕРАТУРЫ (ºC)

5 - 40 ºC

ДИАПАЗОН ТЕМПЕРАТУРЫ ХРАНЕНИЯ (ºC)

-25 - 50 ºC

ВЕРСИЯ

Одиночное

УСТАНОВКА И ОБСЛУЖИВАНИЕ

НАПРАВЛЕНИЕ УСТАНОВКИ

Горизонтальный, вертикальный

ТИП УСТАНОВКИ

Для встраиваемого и накладного монтажа

НОРМАТИВЫ

РЕГУЛЯЦИИ

UNE-EN 60669-2-1:2005 + A1:2010 + A2:2011

simon

ЛОГИСТИЧЕСКАЯ ИНФОРМАЦИЯ

УНИКАЛЬНЫЙ КОД EAN
8421053259962

ВЫСОТА ИНДИВИДУАЛЬНОЙ УПАКОВКИ
0.00

ШИРИНА ИНДИВИДУАЛЬНОЙ УПАКОВКИ
0.00

ДЛИНА ИНДИВИДУАЛЬНОЙ УПАКОВКИ
0.00

ЕДИНИЦА ИЗМЕРЕНИЯ ИНДИВИДУАЛЬНОЙ УПАКОВКИ
MMT

ОБЪЕМ ИНДИВИДУАЛЬНОЙ УПАКОВКИ
1504126.00

ЕДИНИЦА ОБЪЕМА ИНДИВИДУАЛЬНОЙ УПАКОВКИ
MMQ

БРУТТО-ВЕС ИНДИВИДУАЛЬНОЙ УПАКОВКИ
0.02

МАССА НЕТТО ПРОДУКТА
0.02

ЕДИНИЦА ВЕСА ИНДИВИДУАЛЬНОЙ УПАКОВКИ
KGM

EAN УПАКОВКИ
8421053060711

ЕД. СОДЕРЖИТСЯ В УПАКОВКЕ
5

ВЫСОТА УПАКОВКИ
81.00

ШИРИНА УПАКОВКИ
82.00

ДЛИНА УПАКОВКИ
90.00

ЕДИНИЦА ИЗМЕРЕНИЯ УПАКОВКИ
MMT

ОБЪЕМ УПАКОВКИ
597780.00

ЕДИНИЦА ОБЪЕМА УПАКОВКИ
MMQ

БРУТТО-ВЕС УПАКОВКИ
0.10

НЕТТО-ВЕС УПАКОВКИ
0.10

ЕДИНИЦА ВЕСА УПАКОВКИ
KGM

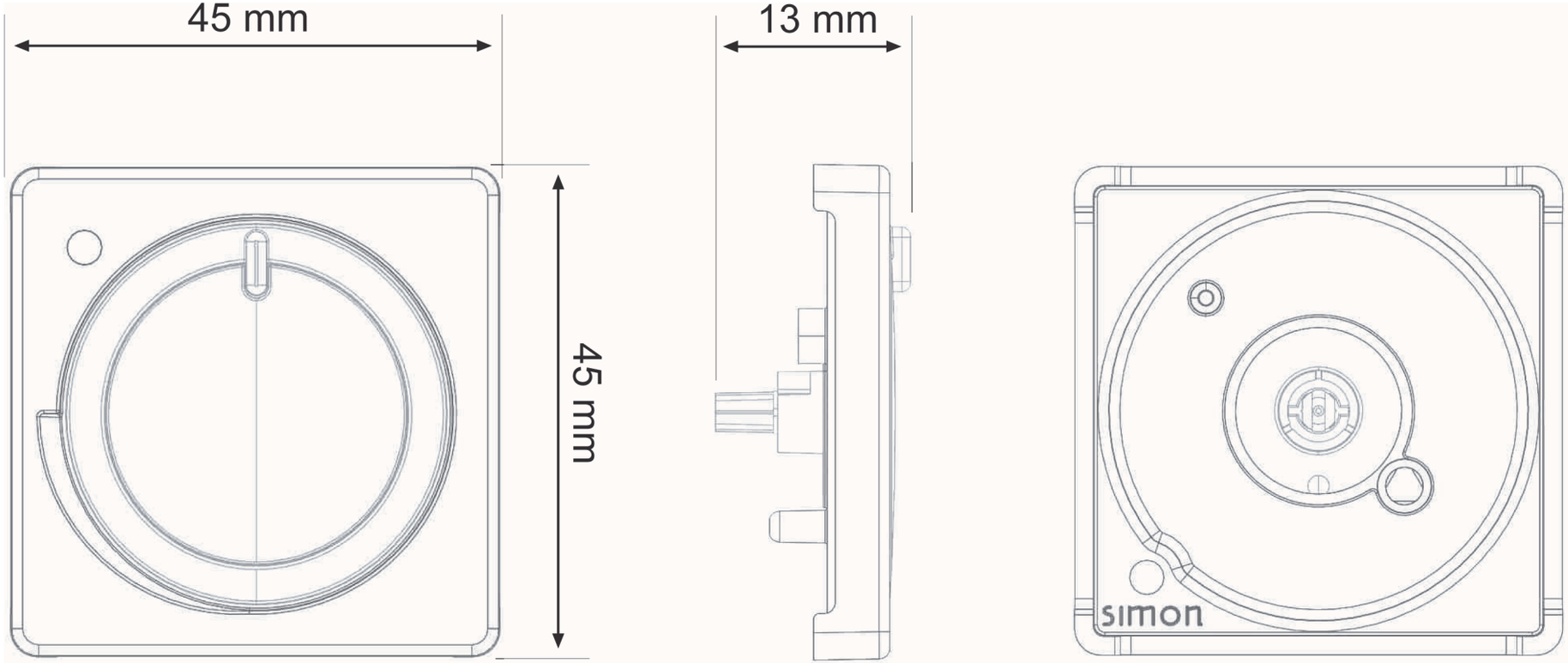
45 mm
45 mm
13 mm
simon