Conector HDMI v2.0 4K hembra-hembra 2M Simon 100

REF. **10000566-039**

INFORMACIÓN BÁSICA

DESCRIPCIÓN

Conector multimedia para integración de señales HDMI en instalación empotrada.

MATERIAL

Plástico ABS

CLASE ETIM

EC000018

INFORMACIÓN TÉCNICA

MERCADO DISPONIBLE
CE

TIPO DE CONECTOR
HDMI

FORMATO
HDMI

CLASIFICACIÓN IP
IP20

MANTENIMIENTO
Limpiar con un paño suave y seco. No utilizar paños y/o limpiadores abrasivos que contengan cloro.

TIPO DE MECANISMO
Multimedia

RANGO DE TEMPERATURA DE FUNCIONAMIENTO (ºC)
+5...+40

RANGO DE TEMPERATURA DE ALMACENAMIENTO (ºC)
-25...+50

NÚMERO DE CABLES
1

INSTALACIÓN Y MANTENIMIENTO

TIPO DE FIJACIÓN
Snap

INSTALABLE EN CAJA DE EMPOTRAR
Universal

DIRECCIÓN DE INSTALACIÓN
Horizontal,Vertical

TIPO DE INSTALACIÓN
Apto para empotrar

TIPO DE CONEXIÓN DE TERMINAL - FUNCIÓN 1
Hembra-hembra

INFORMACIÓN LOGÍSTICA

CÓDIGO EAN UNITARIO
8421053297353

ALTURA EMBALAJE UNITARIO
0.00

ANCHO EMBALAJE UNITARIO
0.00

LONGITUD EMBALAJE UNITARIO
0.00

VOLUMEN EMBALAJE UNITARIO
0.00

PESO BRUTO EMBALAJE UNITARIO
0.04

PESO NETO DEL PRODUCTO
0.04

UNIDAD DE PESO EMBALAJE UNITARIO
KGM

EAN EMBALAJE
8421053297353

UDS. CONTENIDAS EMBALAJE
1

ALTURA EMBALAJE
57.00

ANCHO EMBALAJE
67.00

LONGITUD EMBALAJE
68.00

UNIDAD DE MEDIDA EMBALAJE
MMT

VOLUMEN EMBALAJE
259692.00

UNIDAD DE VOLUMEN EMBALAJE
MMQ

PESO BRUTO EMBALAJE
0.00

PESO NETO EMBALAJE
0.04

UNIDAD DE PESO EMBALAJE
KGM

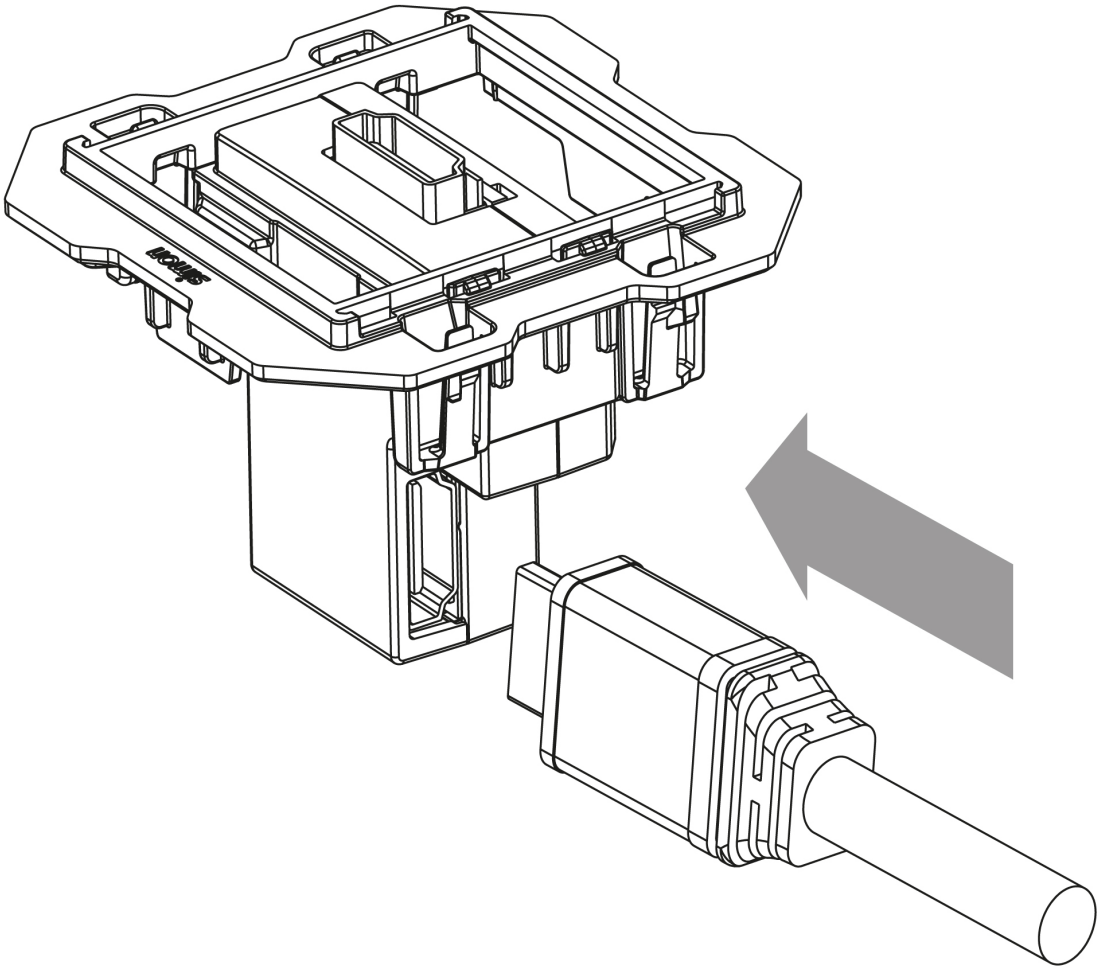

Para información más detallada consultar la hoja de instrucciones
For more detailed information check the instruction sheet