Commutateur poussoir 10AX 250V~ avec système de connexion rapide Simon 360

RÉF. **36010201-039**



INFORMATION DE BASE

DESCRIPTION

Interrupteur poussoir 10AX 250V~ avec système de connexion rapide de la série Simon 360. Le mécanisme poussoir permet d'avoir toujours toutes les touches alignées dans n'importe quelle configuration. Plaisir au toucher, au son et à l'équilibre visuel.

MATÉRIAU

Métal,Plastique

COMPATIBILITÉ

Cadres Simon 360

CLASSE ETIM

EC001590

INFORMATION TECHNIQUE

NOMBRE DE CONTACTS
3

FORMAT
Bouton-poussoir

FRÉQUENCE
50 - 60 Hz

FONCTION INDICATEUR
Non

INTENSITÉ (A)
10 AX

CLASSIFICATION IP
IP20

CONNECTABLE
Non

MONOBLOC
Non

TENSION NOMINALE (V~)
250 V~

ALIMENTATION (V~)
127/230 V~

DIMENSION D'ENCASTREMENT (MM)
40

TENSION (V~)
127/230 V~

NOMBRE DE FILS
3

INSTALLATION ET MAINTENANCE

DÉNUDAGE DE CÂBLE NÉCESSAIRE (MM)
15

GRIFFE
Simon 27

RETRAIT DU COUVERCLE
Avec outil seulement

SENS D'INSTALLATION
Horizontal, Vertical

TYPE DE CONNEXION DE BORNE - FONCTION 1
Rapide

INFORMATION LOGISTIQUE

CODE EAN UNITAIRE
8421053438428

HAUTEUR EMBALLAGE UNITAIRE
80.00

LARGEUR EMBALLAGE UNITAIRE
80.00

LONGUEUR EMBALLAGE UNITAIRE
40.00

UNITÉ DE MESURE EMBALLAGE UNITAIRE
MMT

VOLUME EMBALLAGE UNITAIRE
256000.00

UNITÉ DE VOLUME EMBALLAGE UNITAIRE
MMQ

POIDS BRUT EMBALLAGE UNITAIRE
0.07

POIDS NET DU PRODUIT
0.07

UNITÉ DE POIDS EMBALLAGE UNITAIRE
KGM

EAN EMBALLAGE
8421053438435

UNIT. CONTENUES EMBALLAGE
10

HAUTEUR EMBALLAGE
90.00

LARGEUR EMBALLAGE
165.00

LONGUEUR EMBALLAGE
225.00

UNITÉ DE MESURE EMBALLAGE
MMT

VOLUME EMBALLAGE
3341250.00

UNITÉ DE VOLUME EMBALLAGE
MMQ

POIDS BRUT EMBALLAGE
0.68

POIDS NET EMBALLAGE
0.67

UNITÉ DE POIDS EMBALLAGE
KGM

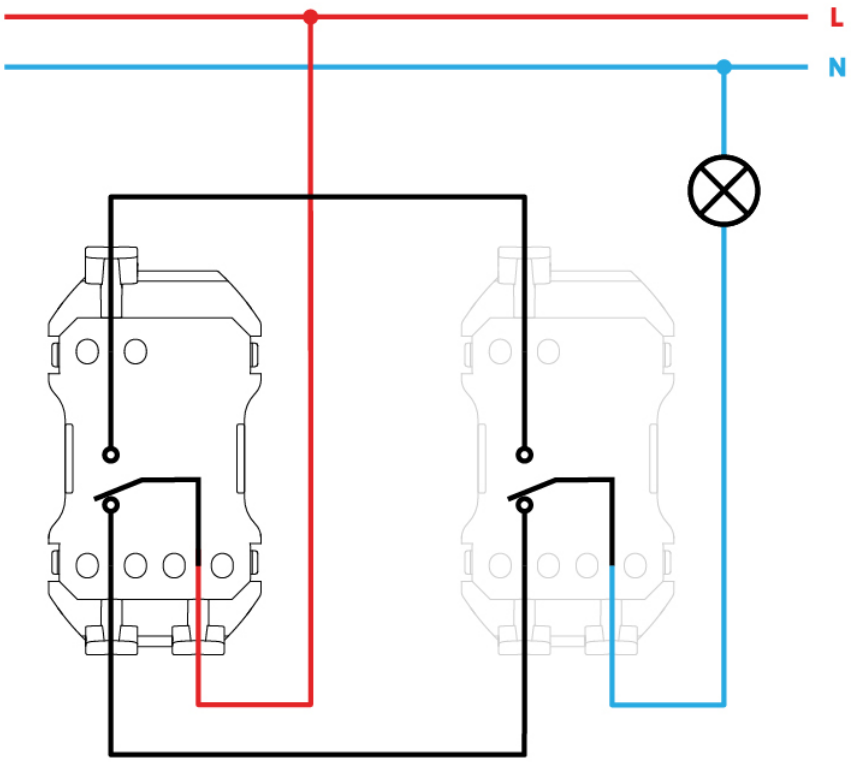
L
N

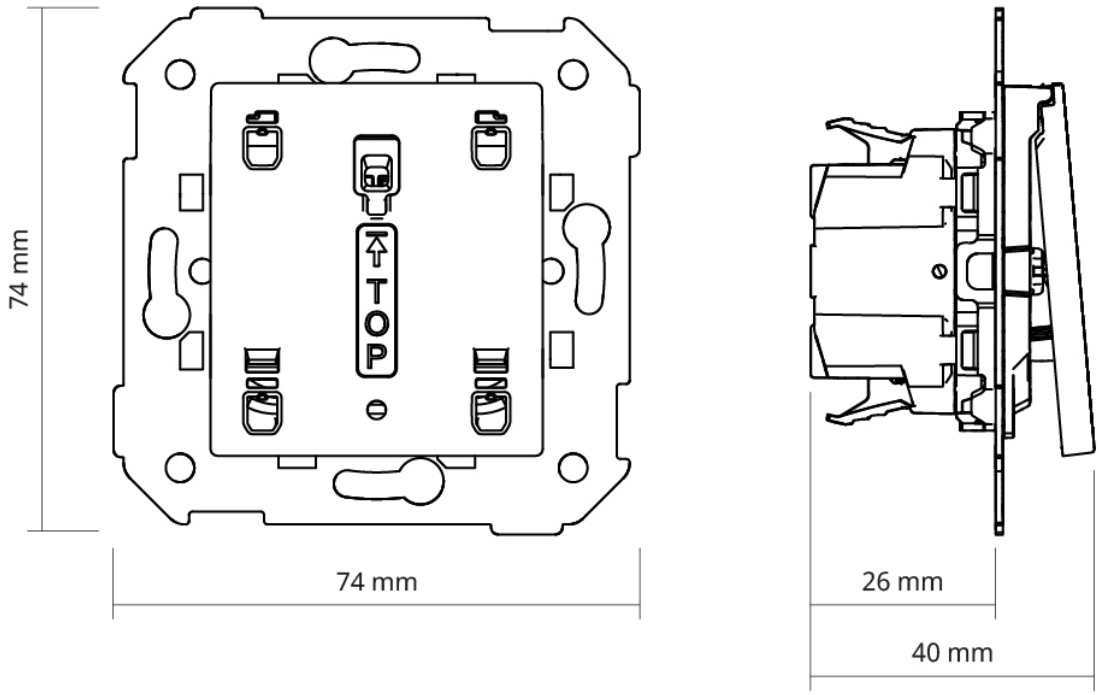
74 mm
74 mm
26 mm
40 mm