Cruzamiento 10 AX 250V~ de medio elemento con sistema de embornamiento rápido blanco Simon 27 Play

REF. **27251-64**

INFORMACIÓN BÁSICA

DESCRIPCIÓN

El diseño más innovador y la funcionalidad más sencilla se dan cita en el Cruzamiento 10 AX 250V~ de medio elemento con sistema de embornamiento rápido en acabado blanco de 22’5x45 mm incluido en la serie Simon 27 Play. Disponible en cinco acabados adicionales, ofrece la posibilidad de sustituir el acabado de la tecla suministrad, siendo apto para superficie y empotrar. Su tipo de funcionamiento es basculante y su resistencia al paso del tiempo y las temperaturas adversas se debe a que ha sido fabricada con componentes metálicos con aislamiento libre de halógenos y embellecedor termoplástico, cuya limpieza es sencilla. Las teclas de colores y fundas para los marcos se venden de forma independiente para poder variar el color y el aspecto de los mecanismos, por lo que cambiar la imagen de una estancia en un hogar o una empresa depende de un solo click.

ACABADO

Blanco

COMPATIBILIDAD

Marcos Simon 27 Play, Simon 27 Neos, Simon 27 Scudo, Simon 27, Simon 27 Centralizaciones y Simon 44 Aqua

CONTENIDO DEL EMBALAJE

Mecanismo con tecla

CLASE ETIM

EC001590

OBSERVACIONES

Posibilidad de sustituir el acabado de la tecla suministrado. 5 acabados adicionales disponibles.

INFORMACIÓN TÉCNICA

MERCADO DISPONIBLE
CE

SECCIÓN DE CABLE ADMITIDA (MM)
De 1,5 a 2,5 mm

NÚMERO DE ELEMENTOS POSIBLES
Medio elemento

FUNCIÓN INDICADORA
No

INTENSIDAD (A)
10 AX

CLASIFICACIÓN IP
IP21

MANTENIMIENTO
Limpiar con un paño suave y seco. No utilizar paños y/o limpiadores abrasivos que contengan cloro.

TIPO DE MECANISMO
Pivoting

NÚMERO DE MÓDULOS
1 módulo

TENSIÓN NOMINAL (V~)
250 V~

RANGO DE TEMPERATURA DE FUNCIONAMIENTO (ºC)
5 - 40 ºC

RANGO DE TEMPERATURA DE ALMACENAMIENTO (ºC)
-25 - 50 ºC

VERSIÓN
Individual

INSTALACIÓN Y MANTENIMIENTO

DESNUDADO DE CABLE NECESARIO (MM)
11

GARRA
Simon 27

INSTALABLE EN CAJA DE EMPOTRAR
Universal, Americano, Espacios reducidos y Centralizaciones

DIRECCIÓN DE INSTALACIÓN
Horizontal,Vertical

TIPO DE INSTALACIÓN
Apto para superficie y empotrar

TIPO DE CONEXIÓN DE TERMINAL - FUNCIÓN 1
Rápido

NORMATIVA

REGULACIONES
Dir. 2014/35/UE LVD|Dir. 2011/65/UE RoHS + post. mod.|EN 60669-1:2018|EN IEC 63000:2018

simon

INFORMACIÓN LOGÍSTICA

CÓDIGO EAN UNITARIO
8421053251928

ALTURA EMBALAJE UNITARIO
22.60

ANCHO EMBALAJE UNITARIO
38.10

LONGITUD EMBALAJE UNITARIO
45.50

UNIDAD DE MEDIDA EMBALAJE UNITARIO
MMT

VOLUMEN EMBALAJE UNITARIO
0.04

UNIDAD DE VOLUMEN EMBALAJE UNITARIO
MMQ

PESO BRUTO EMBALAJE UNITARIO
0.03

PESO NETO DEL PRODUCTO
0.03

UNIDAD DE PESO EMBALAJE UNITARIO
KGM

EAN EMBALAJE
8421053035566

UDS. CONTENIDAS EMBALAJE
20

ALTURA EMBALAJE
53.00

ANCHO EMBALAJE
105.00

LONGITUD EMBALAJE
220.00

UNIDAD DE MEDIDA EMBALAJE
MMT

VOLUMEN EMBALAJE
1.22

UNIDAD DE VOLUMEN EMBALAJE
DMQ

PESO BRUTO EMBALAJE
0.60

PESO NETO EMBALAJE
0.56

UNIDAD DE PESO EMBALAJE
KGM

MECANISMOS SIMON 27, 28 Y 44

Mecanismos básicos / Basic switches

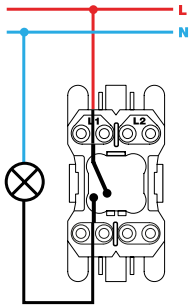

Interruptor unipolar / Single-pole switch
XX00101-XX

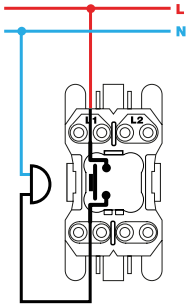

Pulsador / Push button switch
XX00150-XX

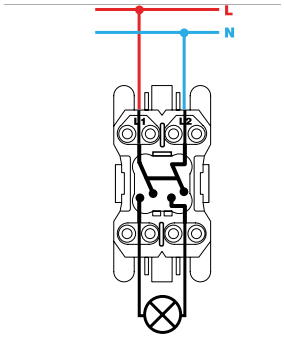

Interruptor bipolar / Double pole switch
XX00133-XX

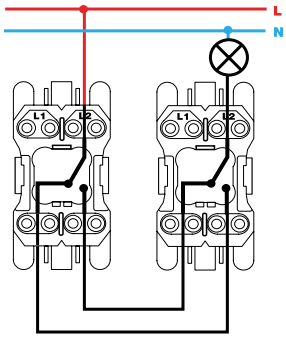

Conmutador / 2-way switch
XX00201-XX

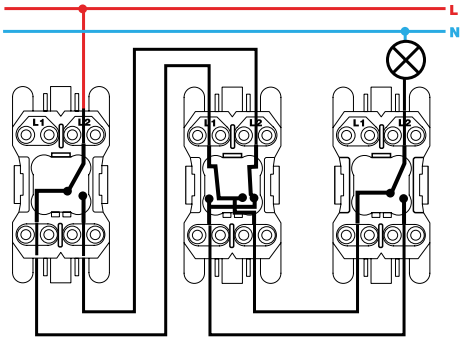

Conmutador cruce / Intermediate switch
XX00251-XX

Mecanismos con piloto / Pilot switches

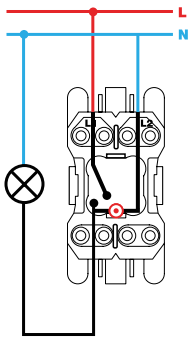

Interruptor unipolar / Single-pole switch
XX00102-XX

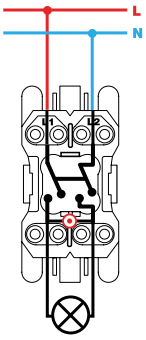

Interruptor bipolar / Double pole switch
XX00134-XX

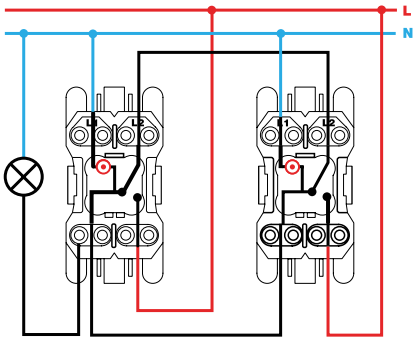

Conmutador / 2-way switch
XX00202-XX

Mecanismos con luminoso / Switches with light

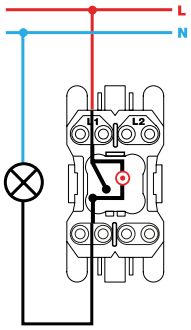

Interruptor unipolar / Single-pole switch
XX00104-XX

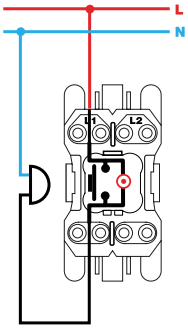

Pulsador / Push button switch
XX00160-XX

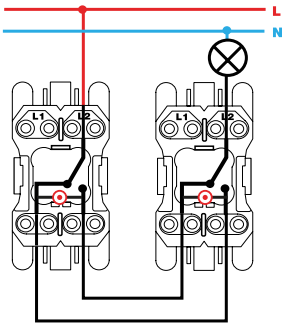

Conmutador / 2-way switch
XX2700204-XX

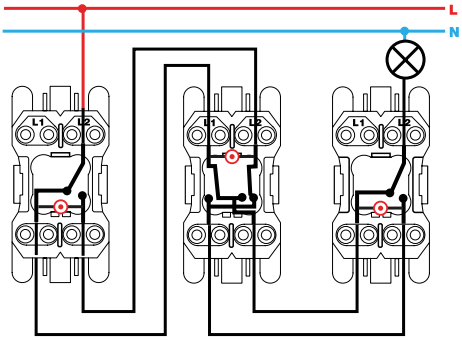

Conmutador cruce / Intermediate switch
XX2700254-XX

VISTA FRONTAL E ISOMÉTRICA DEL PRODUCTO

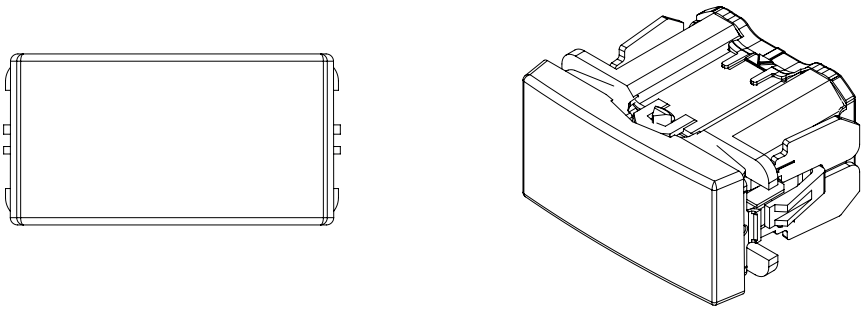

DIAGRAMA DE MONTAJE

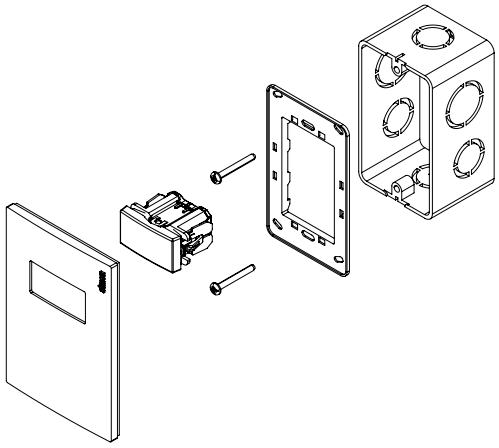

*Placa y chasis NO incluidos
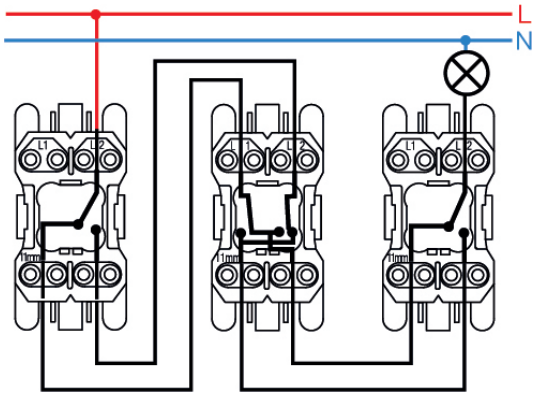
DIAGRAMA DE CONEXIÓN