Interruptor de circuito por falla a tierra GFCI con chasis blanco Simon 25 Plus

REF. **25425-30**

INFORMACIÓN BÁSICA

ACABADO
Blanco

COMPATIBILIDAD
Placas Simon 25 Plus

CONTENIDO DEL EMBALAJE
Base de enchufe con tapa y hoja de instrucciones

INFORMACIÓN TÉCNICA

MERCADO DISPONIBLE
México y Latinoamérica

SECCIÓN DE CABLE ADMITIDA (MM)
3,3 mm

NÚMERO DE ELEMENTOS POSIBLES
3 módulos

INTENSIDAD (A)
15 A

MANTENIMIENTO
Limpiar con un paño suave y seco. No utilizar paños y/o limpiadores abrasivos que contengan cloro.

TIPO DE MECANISMO
Insertion

RANGO DE TEMPERATURA DE ALMACENAMIENTO (ºC)
50 ºC

VERSIÓN
Individual

INSTALACIÓN Y MANTENIMIENTO

DESNUDADO DE CABLE NECESARIO (MM)
11

INSTALABLE EN CAJA DE EMPOTRAR
Universal

DIRECCIÓN DE INSTALACIÓN
Vertical

TIPO DE INSTALACIÓN
Apto para empotrar

NORMATIVA

REGULACIONES
NMX-J-005-ANCE-2005;NMX-J-508-ANCE-2034

INFORMACIÓN LOGÍSTICA

ALTURA EMBALAJE UNITARIO
43.00

ANCHO EMBALAJE UNITARIO
74.80

LONGITUD EMBALAJE UNITARIO
113.60

UNIDAD DE MEDIDA EMBALAJE UNITARIO
MMT

VOLUMEN EMBALAJE UNITARIO
0.36

UNIDAD DE VOLUMEN EMBALAJE UNITARIO
DMQ

PESO BRUTO EMBALAJE UNITARIO
168.13

PESO NETO DEL PRODUCTO
134.00

UNIDAD DE PESO EMBALAJE UNITARIO
GRM

EAN EMBALAJE
7506020300067

UDS. CONTENIDAS EMBALAJE
1

ALTURA EMBALAJE
45.00

ANCHO EMBALAJE
81.00

LONGITUD EMBALAJE
118.00

UNIDAD DE MEDIDA EMBALAJE
MMT

VOLUMEN EMBALAJE
0.43

UNIDAD DE VOLUMEN EMBALAJE
DMQ

PESO BRUTO EMBALAJE
0.16

PESO NETO EMBALAJE
134.00

UNIDAD DE PESO EMBALAJE
KGM

VISTA FRONTAL E ISOMÉTRICA DEL PRODUCTO

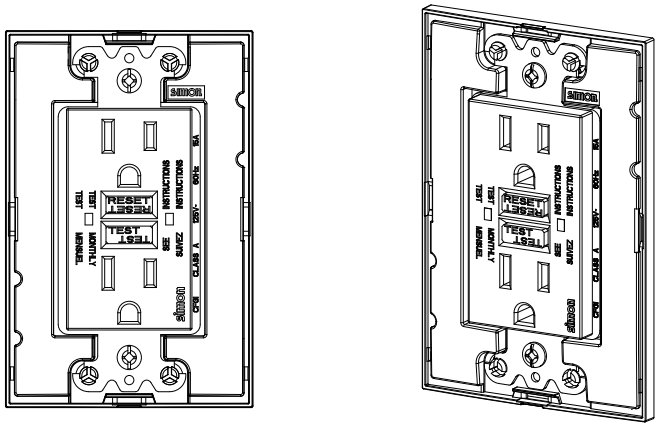

DIAGRAMA DE MONTAJE

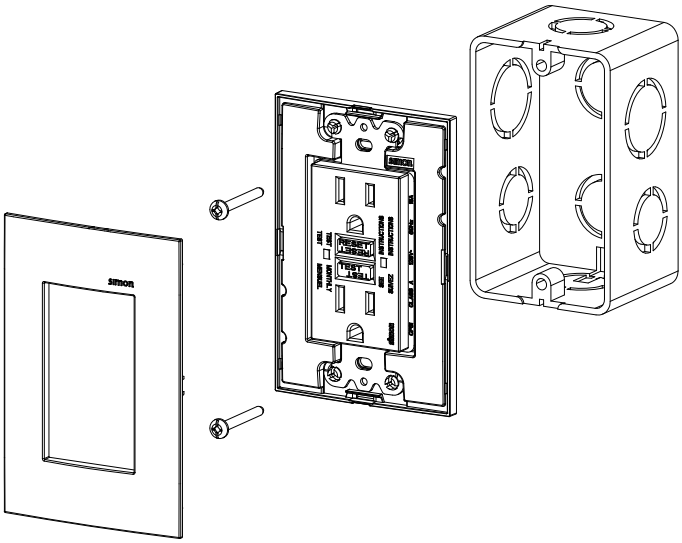

*Placa NO incluida

DIAGRAMA DE CONEXIÓN

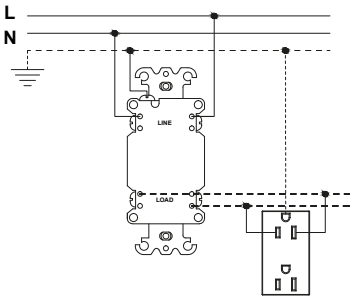

Con otras tomas dúplex.

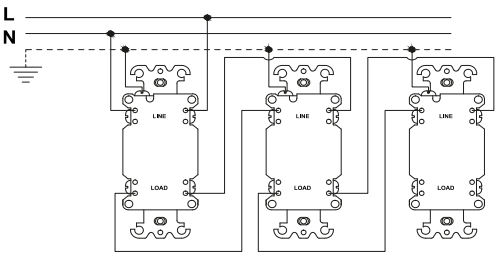

Con otras tomas dúplex con Interruptor Contra Fallo a Tierra.