Cadre pour 3 éléments noir mat avec aligneur Simon 360

RÉF. **36000630-098**

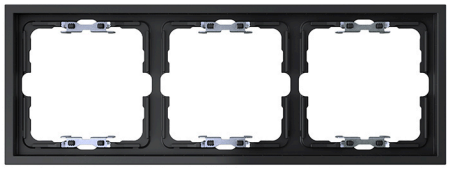

INFORMATION DE BASE

DESCRIPTION

Cadre pour 3 éléments en finition noir avec aligneur de la série Simon 360. La finition mate, en plus d'être tendance et de s'intégrer dans n'importe quel environnement, évite les reflets de lumière et diminue l'entretien en réduisant les taches et les empreintes. Toucher doux et de qualité qui apporte une sensation de produit sophistiqué dans toutes les couleurs de la série. L'uréthane est le matériau principal et dispose d'une haute résistance et durabilité, garantissant une longue durée de vie. Inclus l'aligneur. L'aligneur, compatible avec la plateforme S75, apporte continuité visuelle, uniformité des ouvertures et planéité sur le mur, offrant une installation propre et de haute qualité visuelle. Assure le bon fonctionnement du système poussoir, élément essentiel dans les installations multiples ou avec Clean Schuko.

FINITION

Noir mat

COMPATIBILITÉ

Enjoliveurs Simon 360

MATÉRIAU

Acier,

CLASSE ETIM

EC000007

REMARQUES

Disponible en 3 finitions mates s360. Disponible à l'intérieur avec la même couleur que le cadre sélectionné pour créer un ensemble monochrome ou possibilité d'un ensemble bicolore.

INFORMATION TECHNIQUE

CLASSIFICATION IP
IP20

MAINTENANCE
Nettoyez avec un chiffon doux et sec. N'utilisez pas de chiffons abrasifs et/ou de nettoyants contenant du chlore.

RAL
9005

INSTALLATION ET MAINTENANCE

RETRAIT DU COUVERCLE
Avec outil seulement

SENS D'INSTALLATION
Horizontal, Vertical

simon

INFORMATION LOGISTIQUE

CODE EAN UNITAIRE
8421053437834

HAUTEUR EMBALLAGE UNITAIRE
0.00

LARGEUR EMBALLAGE UNITAIRE
0.00

LONGUEUR EMBALLAGE UNITAIRE
0.00

UNITÉ DE MESURE EMBALLAGE UNITAIRE
MMT

VOLUME EMBALLAGE UNITAIRE
0.00

UNITÉ DE VOLUME EMBALLAGE UNITAIRE
MMQ

POIDS BRUT EMBALLAGE UNITAIRE
0.10

POIDS NET DU PRODUIT
0.09

UNITÉ DE POIDS EMBALLAGE UNITAIRE
KGM

EAN EMBALLAGE
8421053437841

UNIT. CONTENUES EMBALLAGE
5

HAUTEUR EMBALLAGE
90.00

LARGEUR EMBALLAGE
107.00

LONGUEUR EMBALLAGE
245.00

UNITÉ DE MESURE EMBALLAGE
MMT

VOLUME EMBALLAGE
2359350.00

UNITÉ DE VOLUME EMBALLAGE
MMQ

POIDS BRUT EMBALLAGE
0.47

POIDS NET EMBALLAGE
0.47

UNITÉ DE POIDS EMBALLAGE
KGM

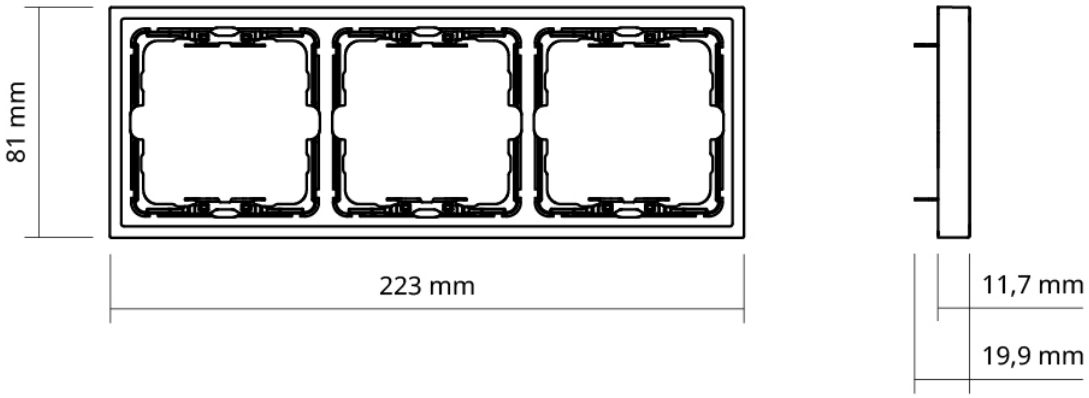
81 mm
223 mm
11,7 mm
19,9 mm