Touche individuelle pour mécanisme de volets 3 positions poussoir noir mat Simon 360

RÉF. **36010033-098**

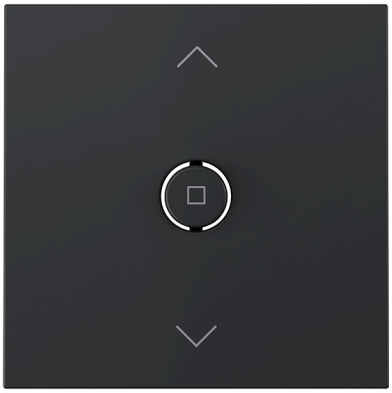

INFORMATION DE BASE

DESCRIPTION

Touche individuelle pour mécanisme de volets 3 positions poussée en finition noire de la série Simon 360. La finition mate, en plus d'être tendance et de s'intégrer dans tout environnement, évite les reflets de lumière et diminue l'entretien en réduisant les taches et les empreintes. Toucher doux et de qualité qui apporte une sensation de produit sophistiqué dans toutes les couleurs de la série. L'urée est le matériau principal et possède une haute résistance et durabilité, garantissant une longue durée de vie. Touche conçue pour son installation dans des mécanismes poussés Simon 360.

FINITION

Noir mat

SYMBOLE

MATÉRIAU

COMPATIBILITÉ

Mécanismes Simon 75

CLASSE ETIM

EC000011

REMARQUES

Disponible en 3 finitions mates s360. Disponible avec cadre de la même couleur que l'intérieur sélectionné pour créer un ensemble monochrome ou possibilité d'ensemble bicolore. Pour le nettoyage, il est conseillé d'utiliser un chiffon légèrement humidifié avec de l'eau savonneuse, en évitant d'utiliser des chiffons ou des nettoyants abrasifs contenant du chlore, afin de ne pas endommager la surface du produit.

INFORMATION TECHNIQUE

FORMAT
Bouton-poussoir

CLASSIFICATION IP
IP20

RAL
9005

FONCTION INDICATEUR
Oui

MAINTENANCE
Nettoyez avec un chiffon doux et sec. N'utilisez pas de chiffons abrasifs et/ou de nettoyants contenant du chlore.

INSTALLATION ET MAINTENANCE

RETRAIT DU COUVERCLE
Avec outil seulement

SENS D'INSTALLATION
Horizontal, Vertical

simon

INFORMATION LOGISTIQUE

CODE EAN UNITAIRE
8421053438305

HAUTEUR EMBALLAGE UNITAIRE
0.00

LARGEUR EMBALLAGE UNITAIRE
0.00

LONGUEUR EMBALLAGE UNITAIRE
0.00

UNITÉ DE MESURE EMBALLAGE UNITAIRE
MMT

VOLUME EMBALLAGE UNITAIRE
0.00

UNITÉ DE VOLUME EMBALLAGE UNITAIRE
MMQ

POIDS BRUT EMBALLAGE UNITAIRE
0.03

POIDS NET DU PRODUIT
0.03

UNITÉ DE POIDS EMBALLAGE UNITAIRE
KGM

EAN EMBALLAGE
8421053438312

UNIT. CONTENUES EMBALLAGE
10

HAUTEUR EMBALLAGE
85.00

LARGEUR EMBALLAGE
85.00

LONGUEUR EMBALLAGE
220.00

UNITÉ DE MESURE EMBALLAGE
MMT

VOLUME EMBALLAGE
1589500.00

UNITÉ DE VOLUME EMBALLAGE
MMQ

POIDS BRUT EMBALLAGE
0.35

POIDS NET EMBALLAGE
0.27

UNITÉ DE POIDS EMBALLAGE
KGM

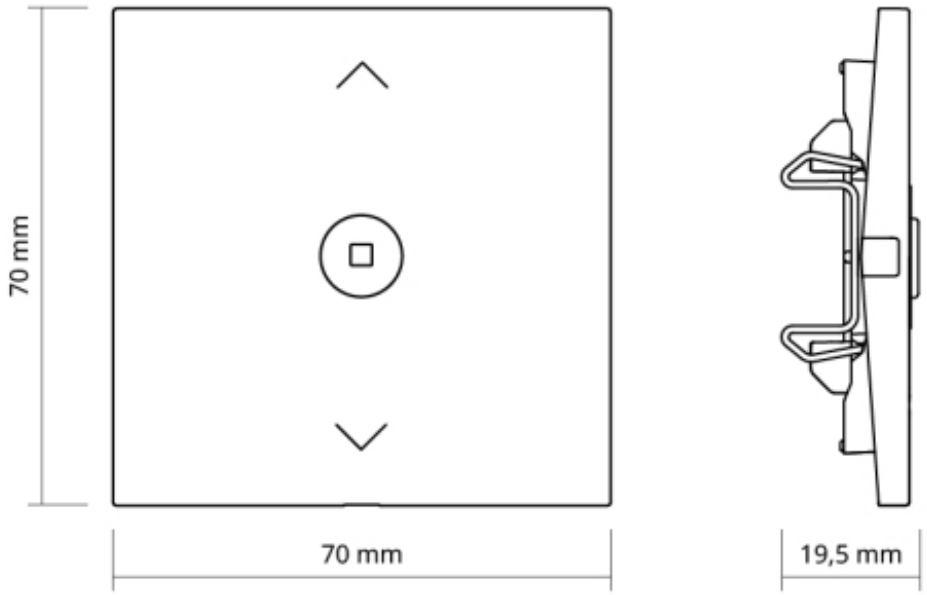
70 mm
70 mm
19,5 mm