simon

Connecteur HDMI 2.0 4K + connecteur cuivre USB 2.0 type A Simon 270

RÉF. **20000095-091**

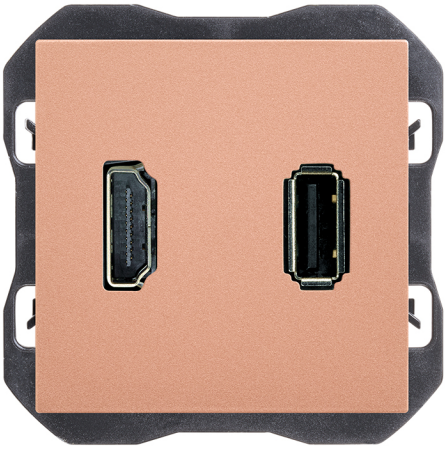

INFORMATION DE BASE

FINITION
Cuivre

MATÉRIAU

COMPATIBILITÉ
Cadres Simon 270

CONTENU DE L'EMBALLAGE
Connecteur HDMI, connecteur USB, enjoliveur et mode d’emploi

CLASSE ETIM
EC002906

simon

simon

INFORMATION TECHNIQUE

MARCHÉ DISPONIBLE
CE

COMPATIBLE 12V AC/DC
Non

COMPATIBLE 230V AC/DC
Non

SECTION DE CÂBLE ADMISE (MM)
De 1,5 á 2,5 mm

RÉVISION
2.0

TYPE DE CONNECTEUR
HDMI + USB

NOMBRE D'ÉLÉMENTS POSSIBLES
1 élément

FORMAT
HDMI,USB

CLASSIFICATION IP
IP20

MAINTENANCE
Nettoyez avec un chiffon doux et sec. N'utilisez pas de chiffons abrasifs et/ou de nettoyants contenant du chlore.

PLAGE DE TEMPÉRATURE DE FONCTIONNEMENT (ºC)
5 - 45 ºC

RAL
1035

DIMENSION D'ENCASTREMENT (MM)
35

PLAGE DE TEMPÉRATURE DE STOCKAGE (ºC)
-25 - 50 ºC

TYPE DE PORT USB
A

INSTALLATION ET MAINTENANCE

INSTALLABLE DANS BOÎTE D'ENCASTREMENT
Universal

SENS D'INSTALLATION
Horizontal

TYPE D'INSTALLATION
À encastrer

TYPE DE CONNEXION DE BORNE - FONCTION 1
Connecteur traversant à vis

RÉGLEMENTATION

RÉGLEMENTATIONS
Directive 2011/65/UE RoHS + EN 50581:2012

simon

INFORMATION LOGISTIQUE

CODE EAN UNITAIRE
8421053283899

HAUTEUR EMBALLAGE UNITAIRE
0.00

LARGEUR EMBALLAGE UNITAIRE
0.00

LONGUEUR EMBALLAGE UNITAIRE
0.00

VOLUME EMBALLAGE UNITAIRE
0.00

POIDS BRUT EMBALLAGE UNITAIRE
0.05

POIDS NET DU PRODUIT
0.05

UNITÉ DE POIDS EMBALLAGE UNITAIRE
KGM

EAN EMBALLAGE
8421053283899

UNIT. CONTENUES EMBALLAGE
1

HAUTEUR EMBALLAGE
80.00

LARGEUR EMBALLAGE
55.00

LONGUEUR EMBALLAGE
55.00

UNITÉ DE MESURE EMBALLAGE
MMT

VOLUME EMBALLAGE
0.24

UNITÉ DE VOLUME EMBALLAGE
DMQ

POIDS BRUT EMBALLAGE
0.00

POIDS NET EMBALLAGE
0.05

UNITÉ DE POIDS EMBALLAGE
KGM

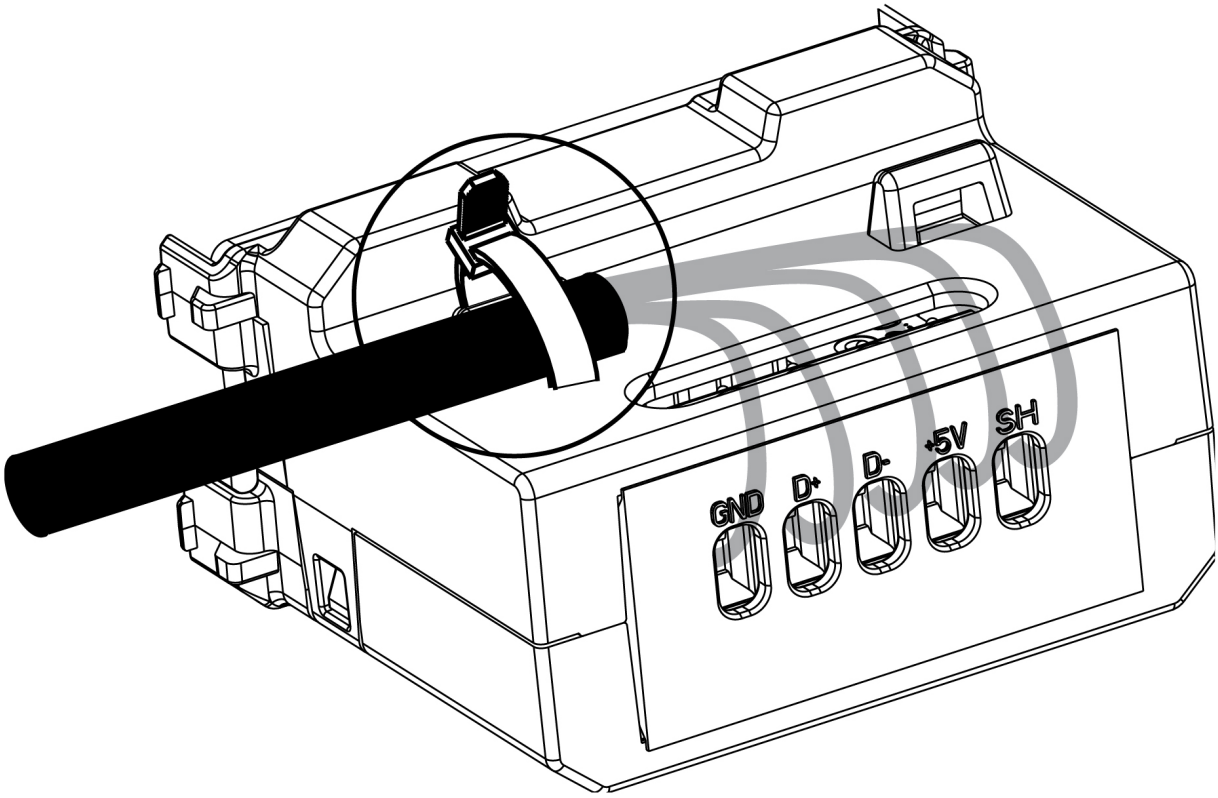

GND - ⏚

D +

D -

R - Derecha / Direita / Droit / Right

+5V - VBUS (5V)

SH - Malla /Shell

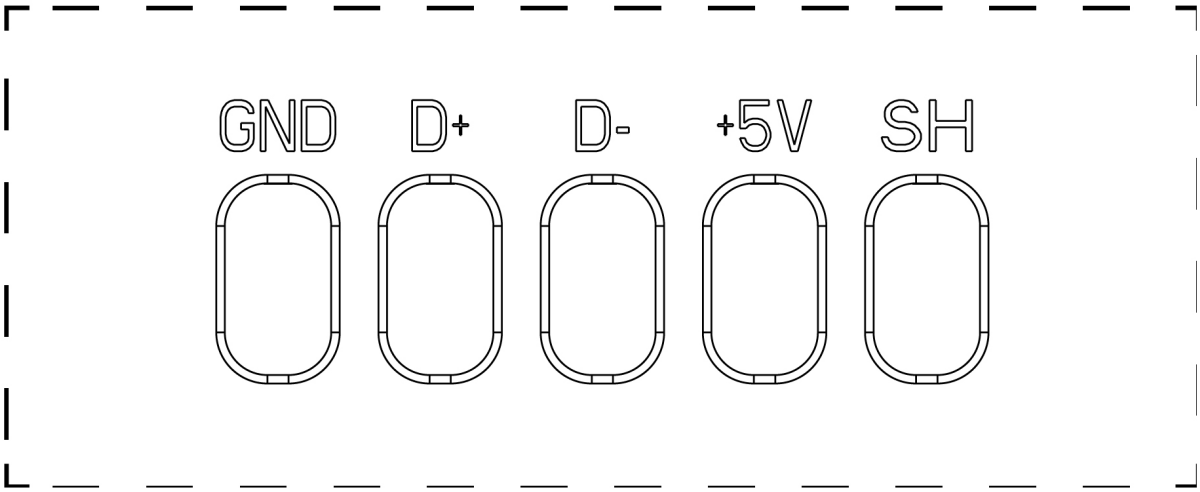

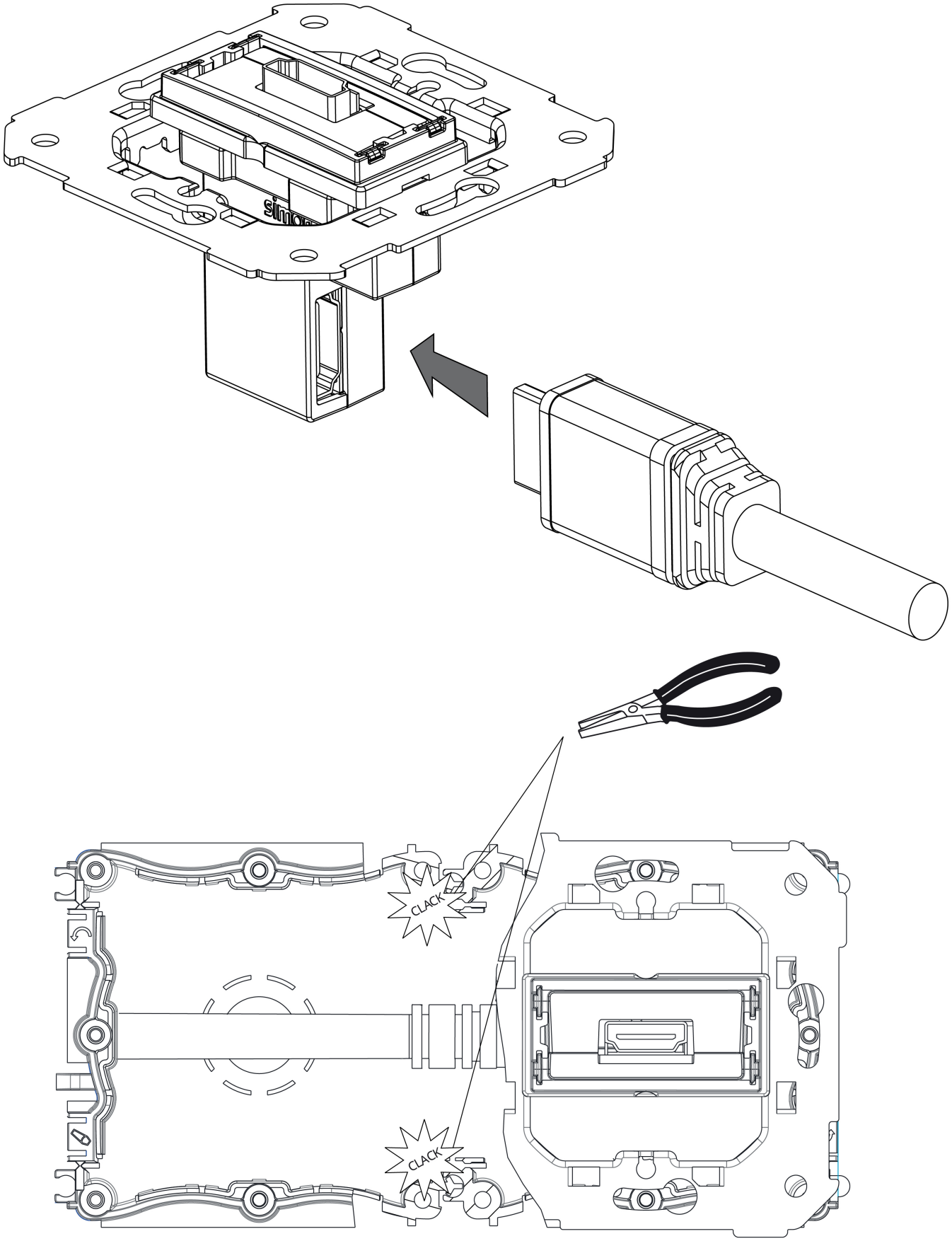
CLACK
CLACK