A059

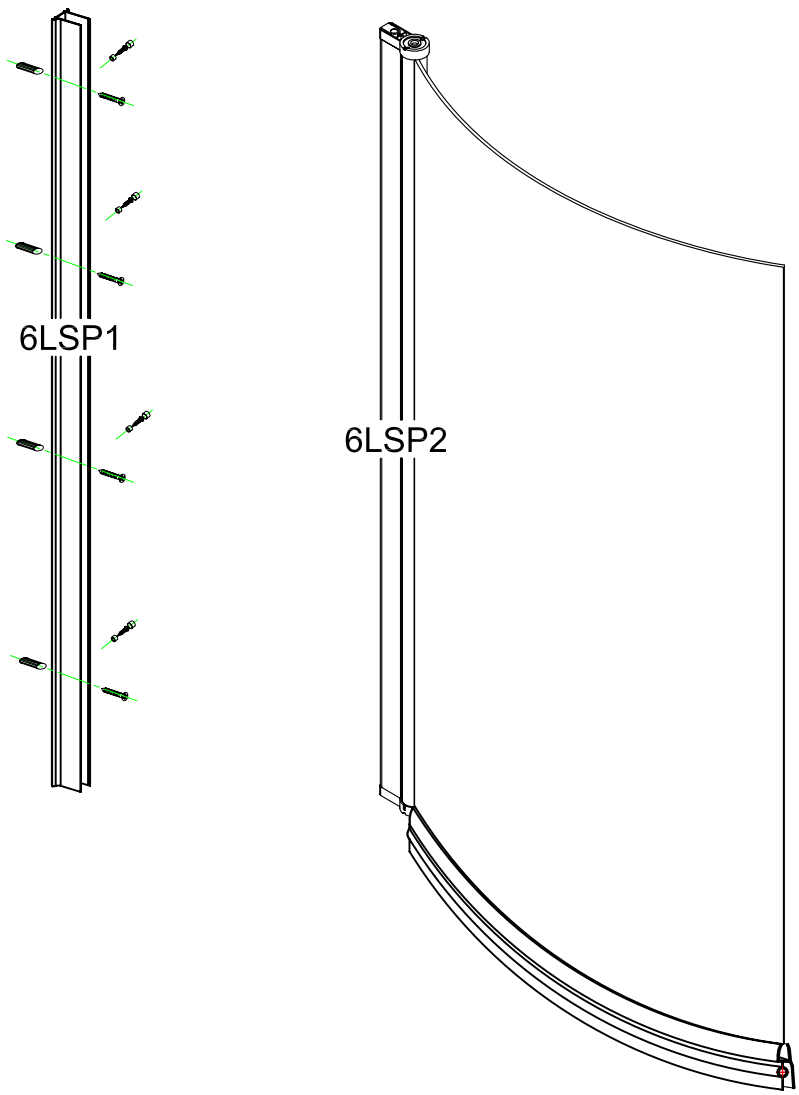

6LSP3 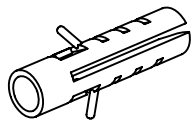 4X	6LSP4 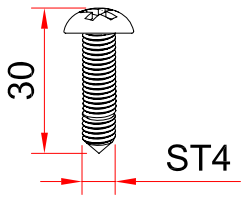 4X	6LSP5 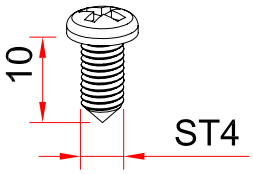 4X	6LSP6 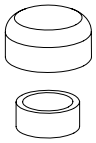 4X	6LSP7 1X
6LSP8 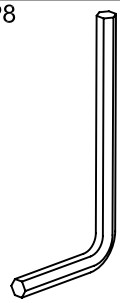				

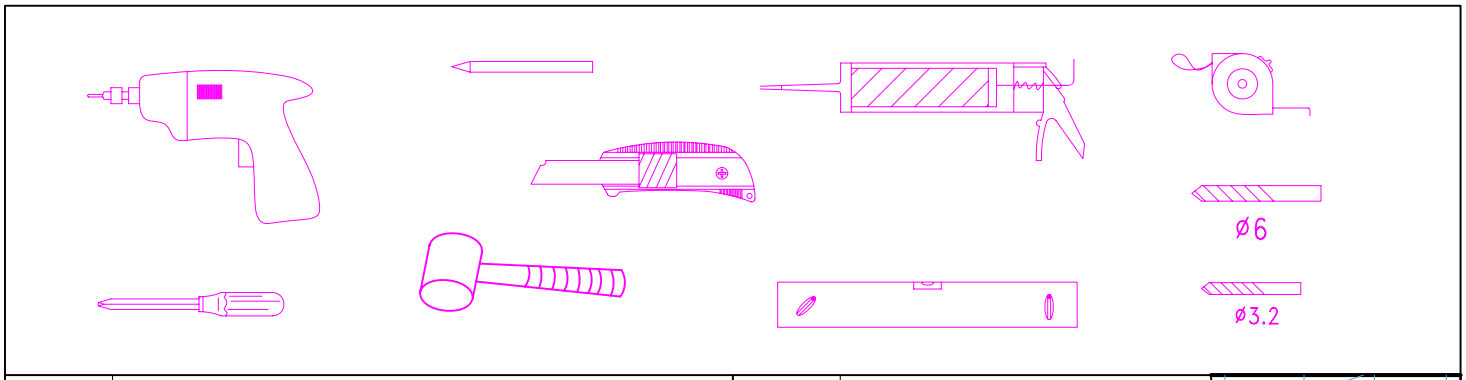
ø6
ø3.2

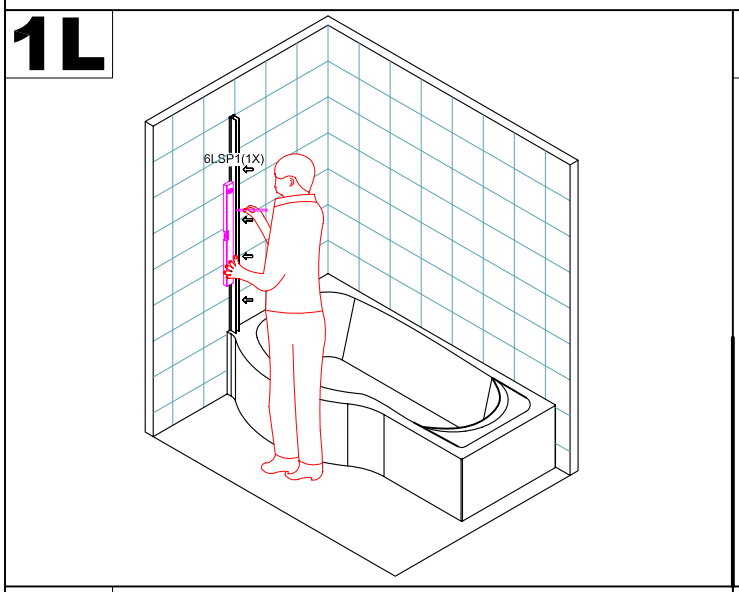
1L
6LSP1(1X)

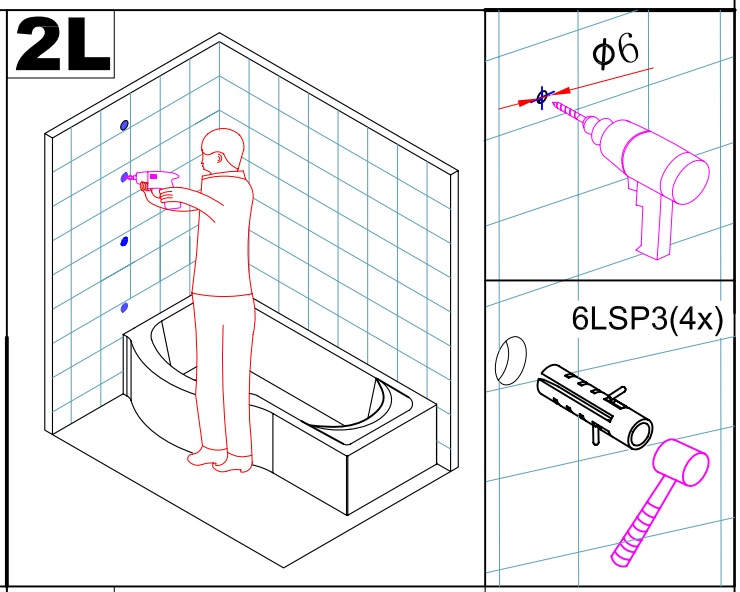
2L
ϕ6
6LSP3(4x)

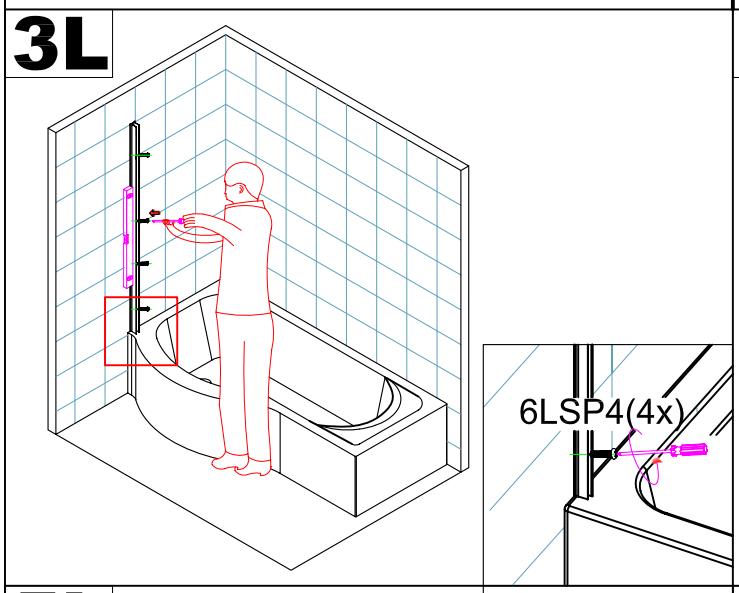
3L
6LSP4(4x)

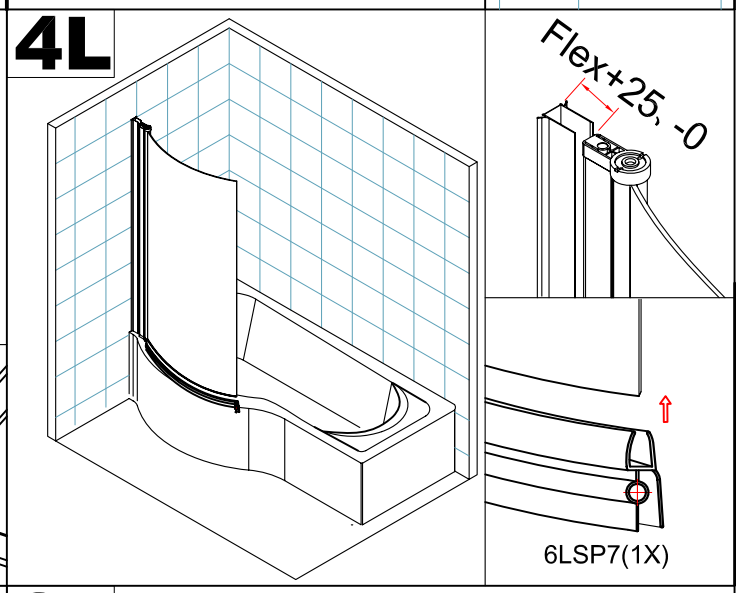
4L
Flex+25, -0
6LSP7(1X)

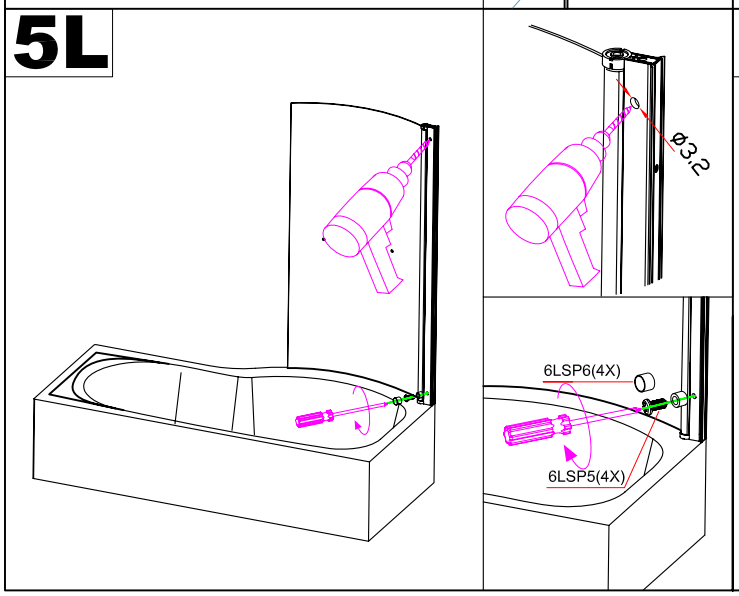
5L
ø3.2
6LSP6(4X)
6LSP5(4X)

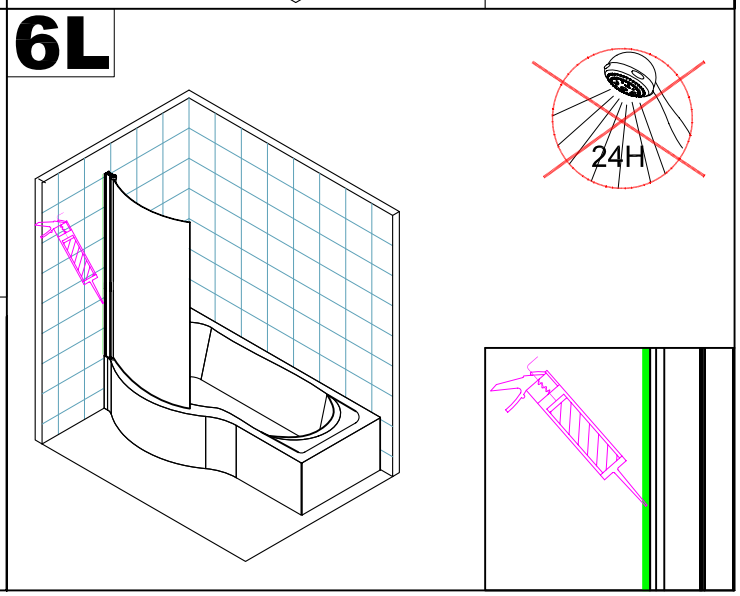
6L
24H

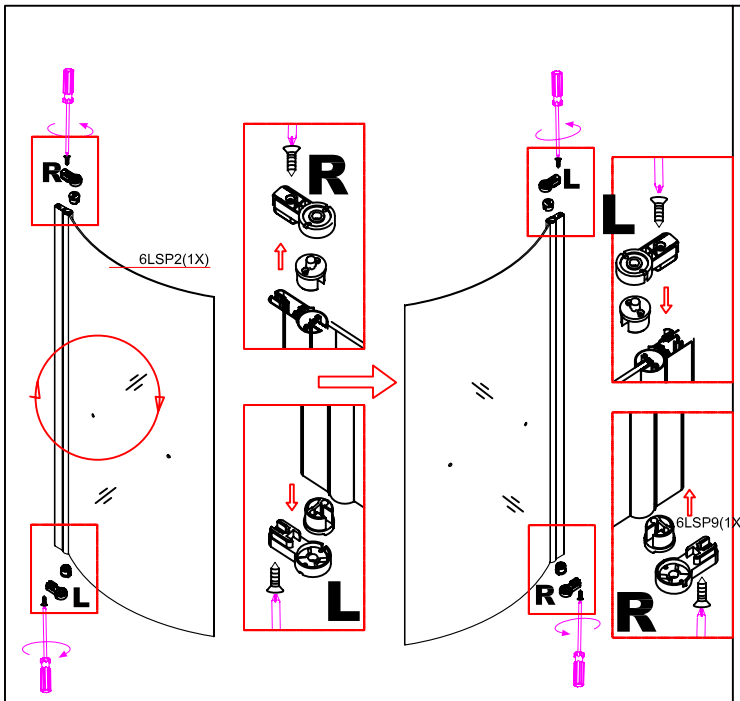
R
L
6LSP2(1X)
R
L
L
R
L
R
6LSP9(1X)

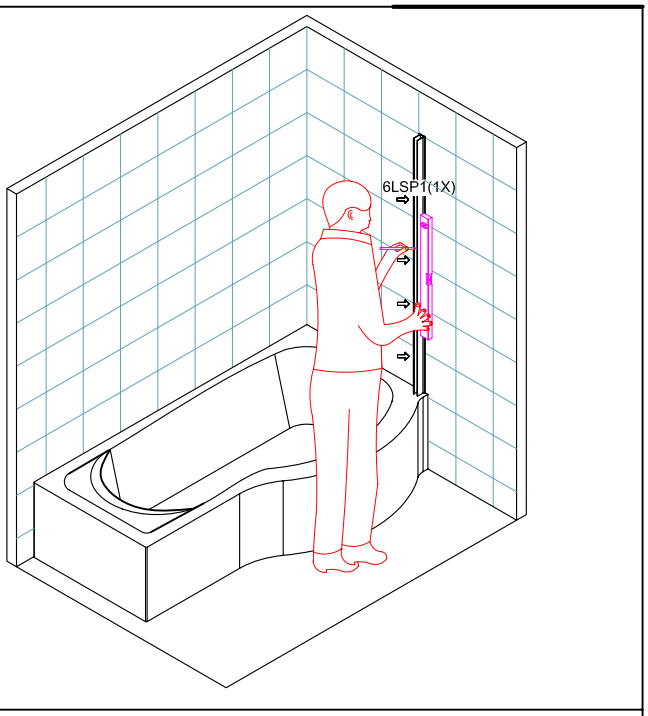
6LSP1(1X)

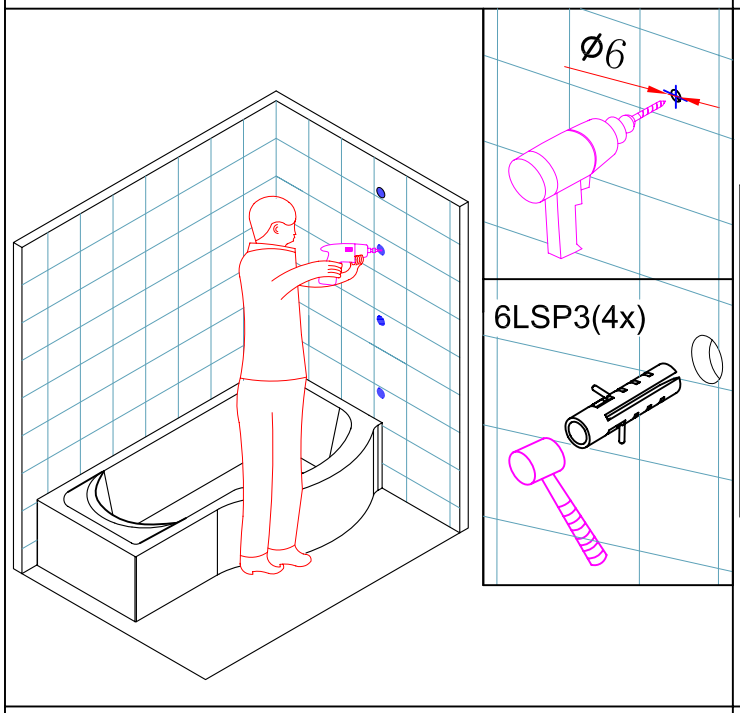
ø6
6LSP3(4x)

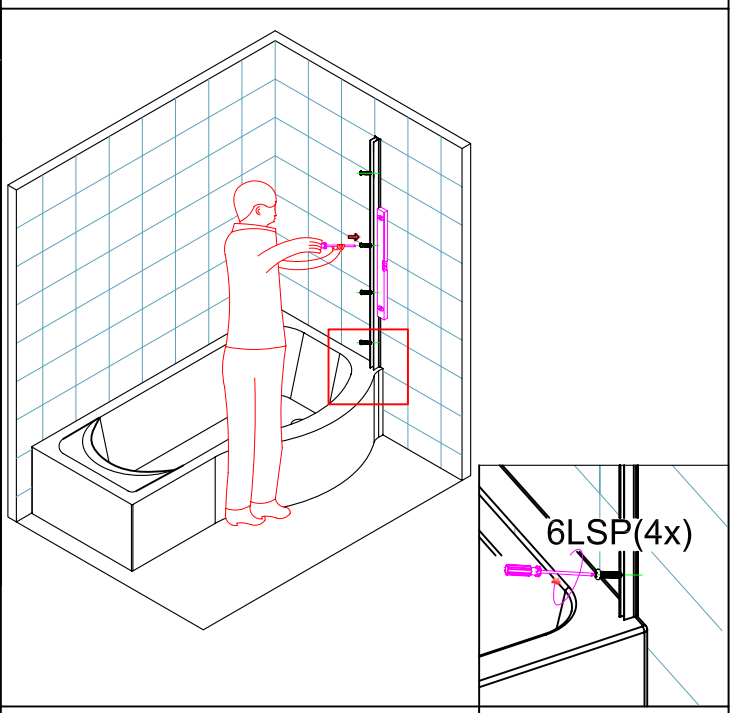
6LSP(4x)

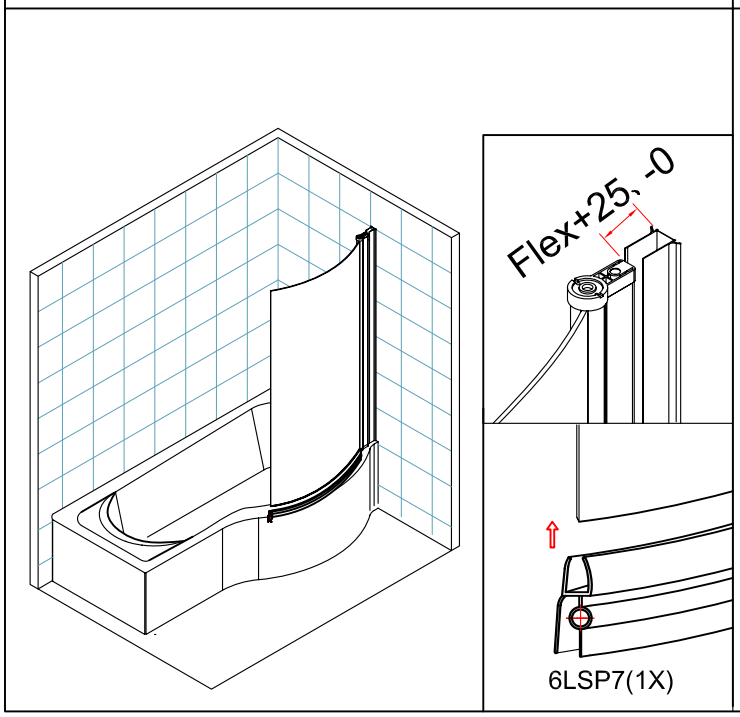
Flex+25, -0
6LSP7(1X)

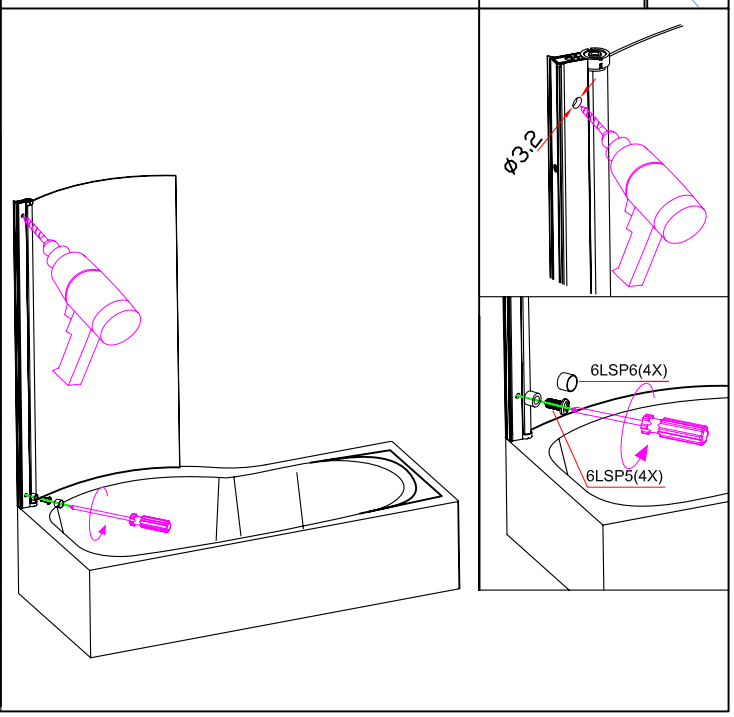
ø3,2
6LSP6(4X)
6LSP5(4X)

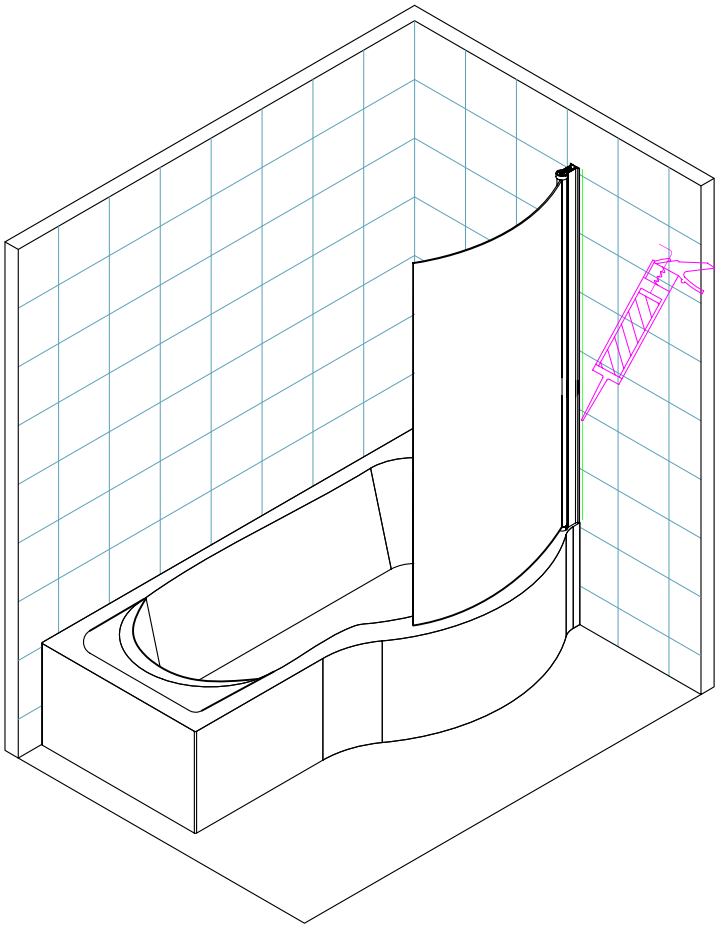

L/H

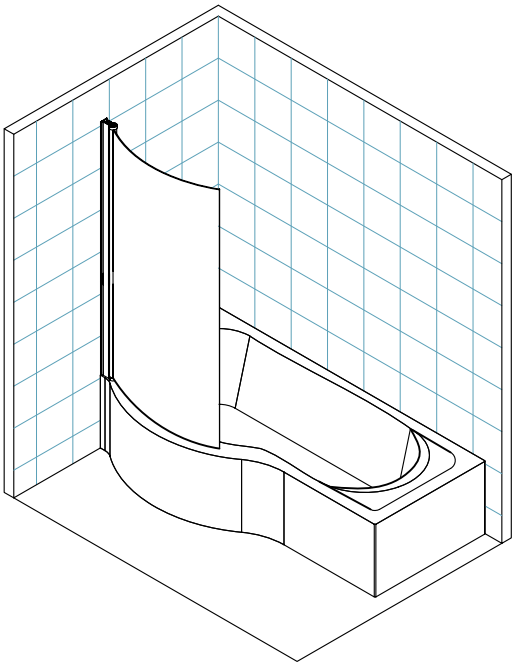
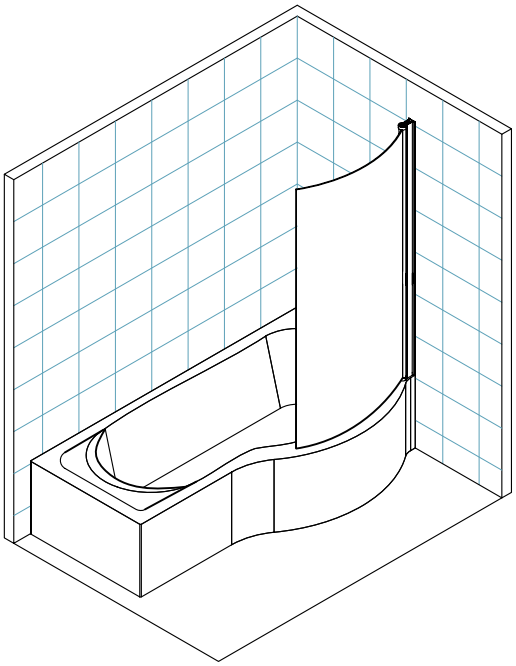
R/H