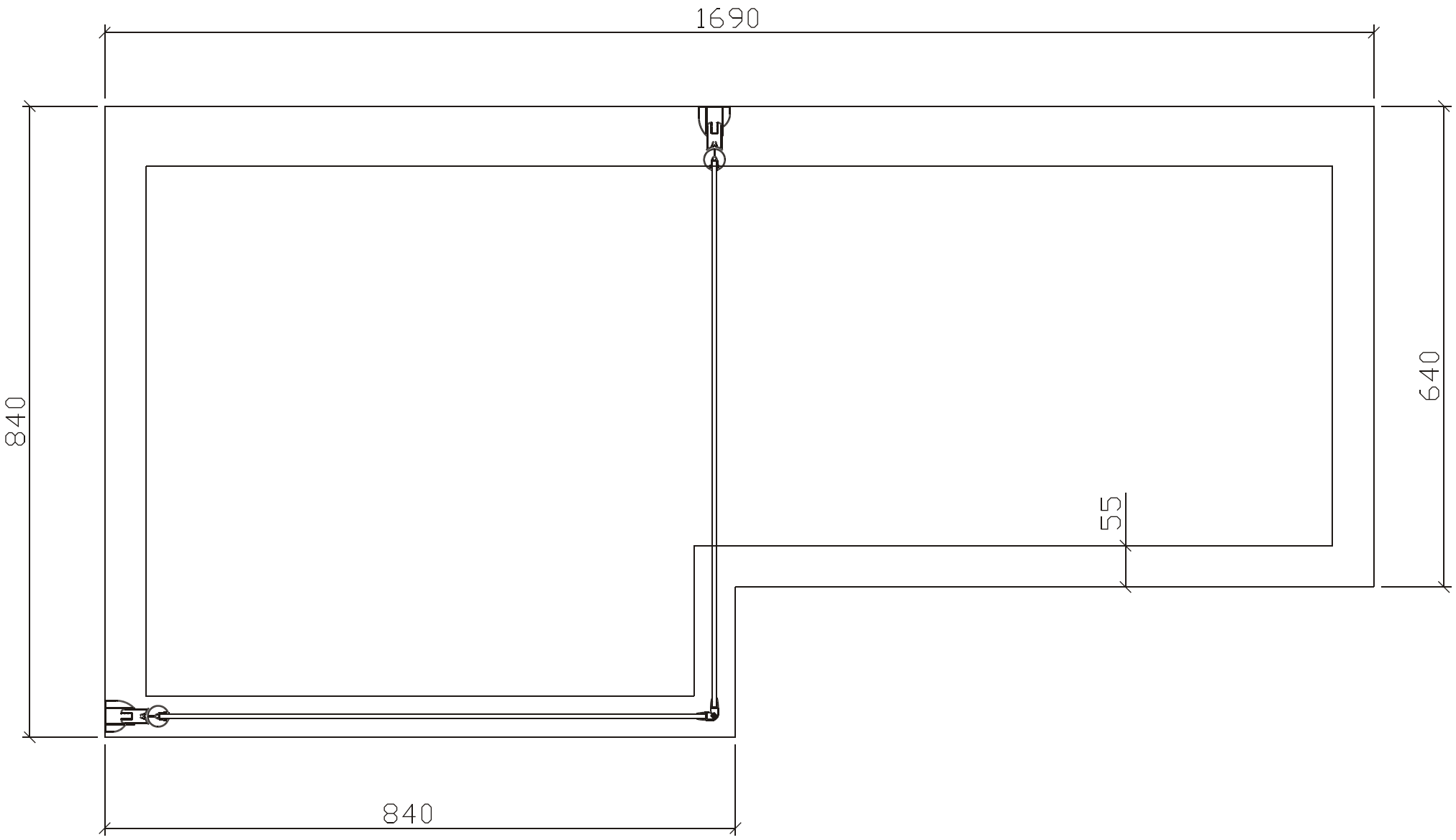
1690
840
640
55
840

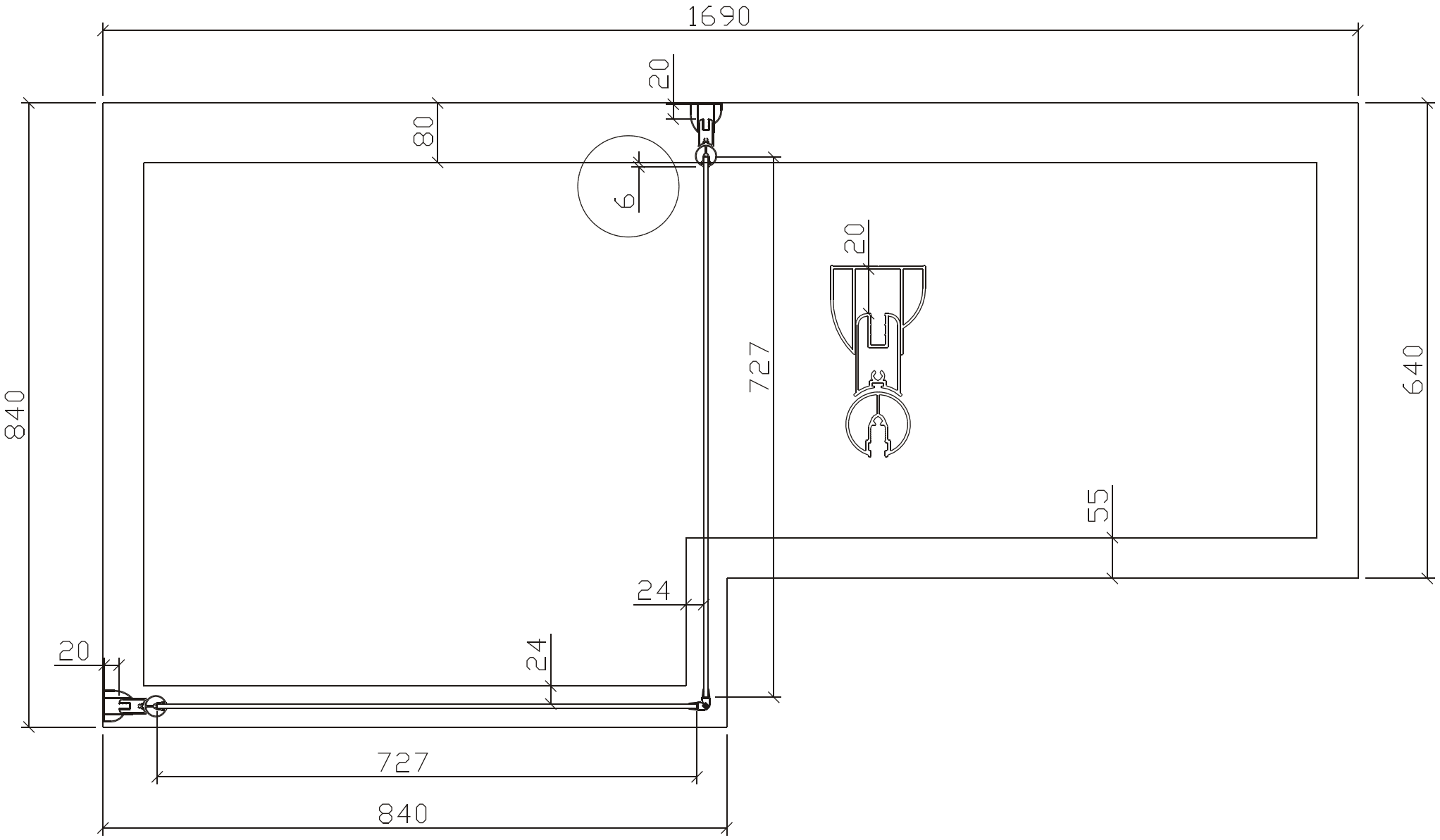
1690
20
80
6
20
727
840
640
55
24
20
24
727
840