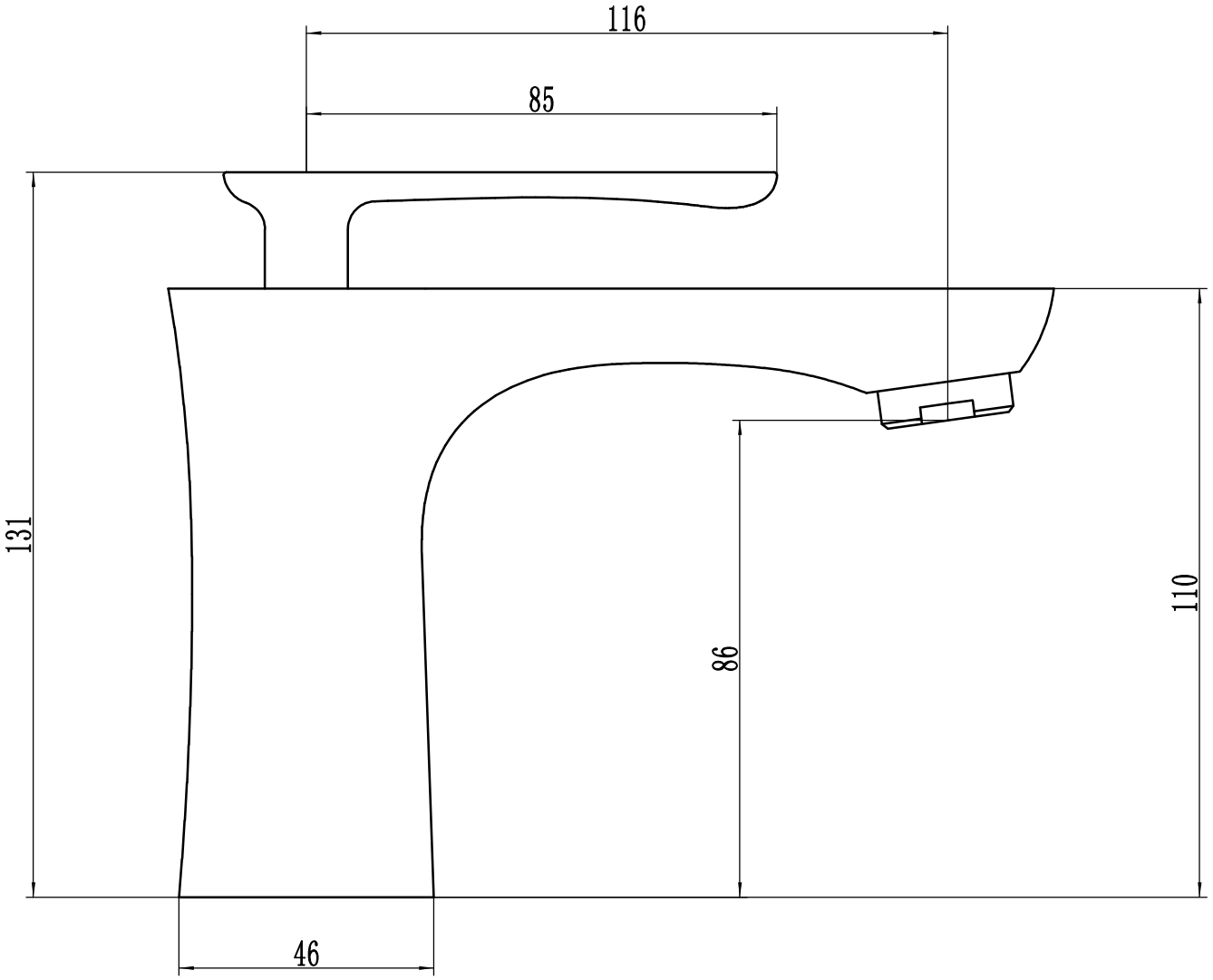
116
85
131
86
110
46

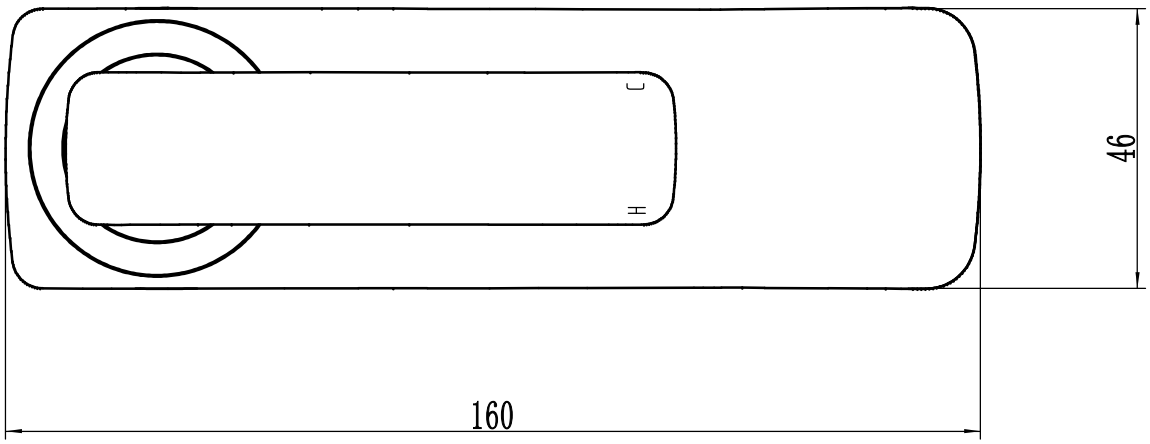
C
H
46
160