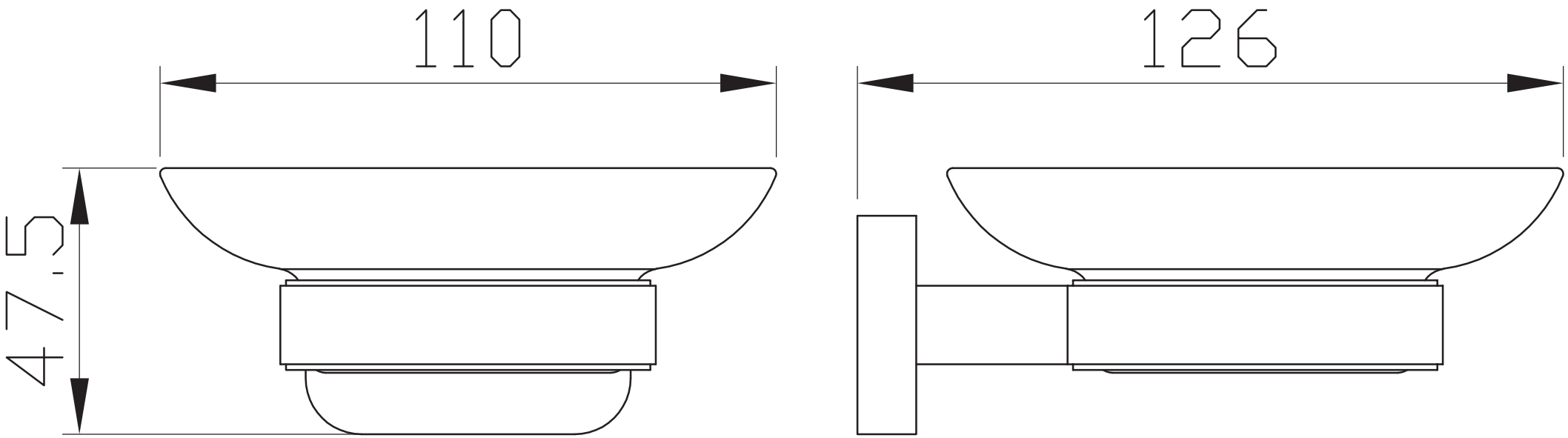
110
126
47.5