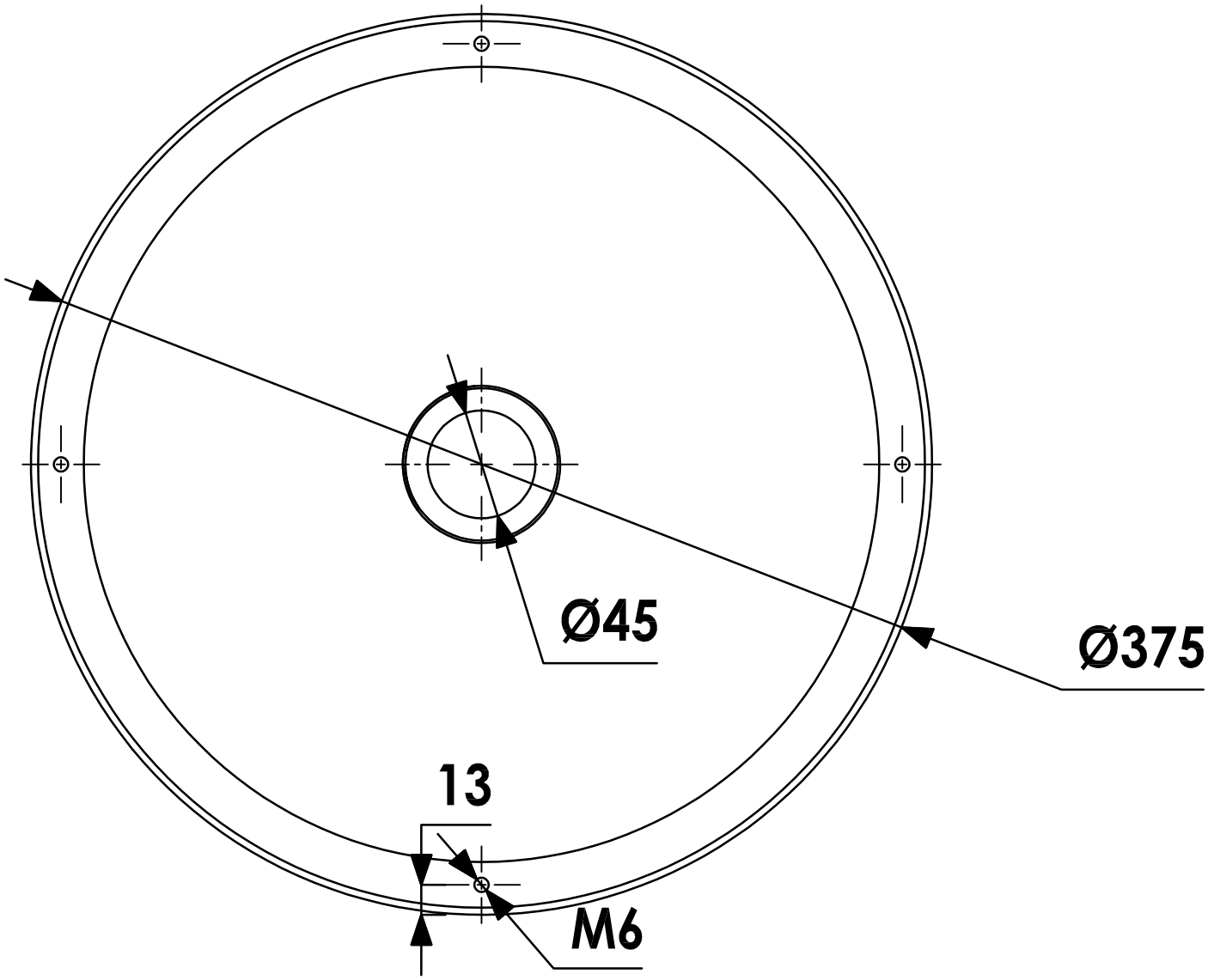
Ø45
Ø375
13
M6

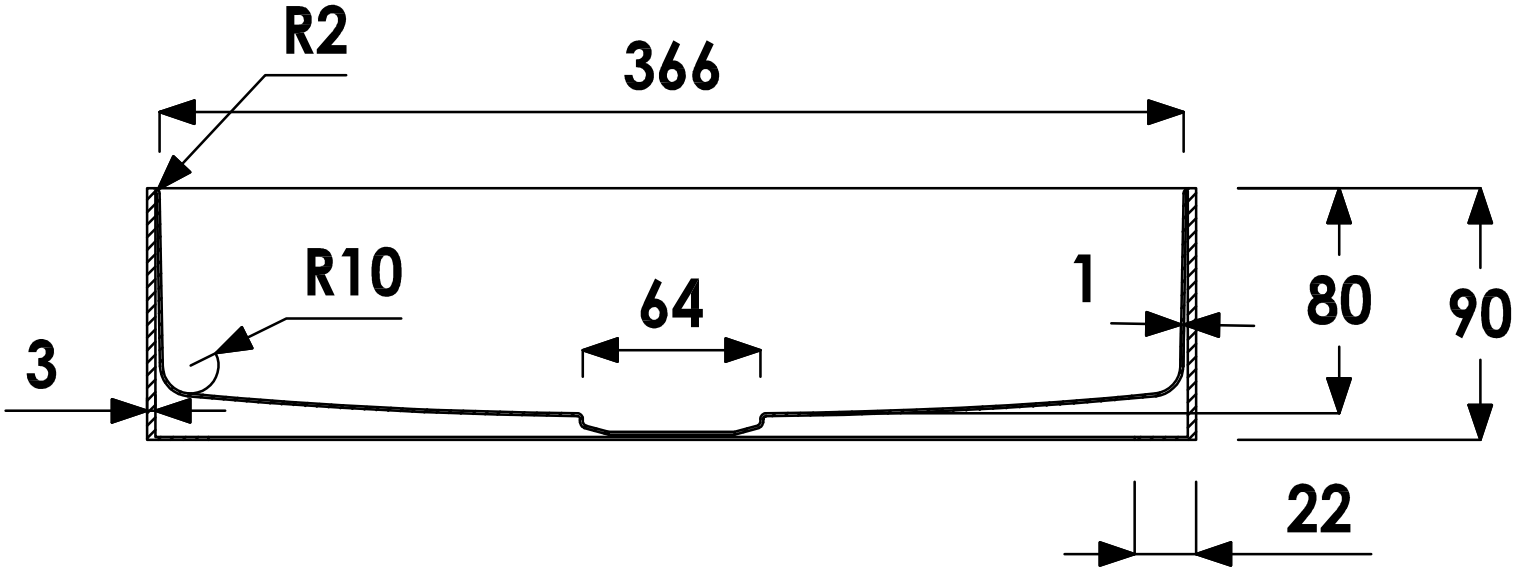
R2
366
R10
64
1
80
90
3
22